REDUCE EL LAVADO
HASTA UN 50%

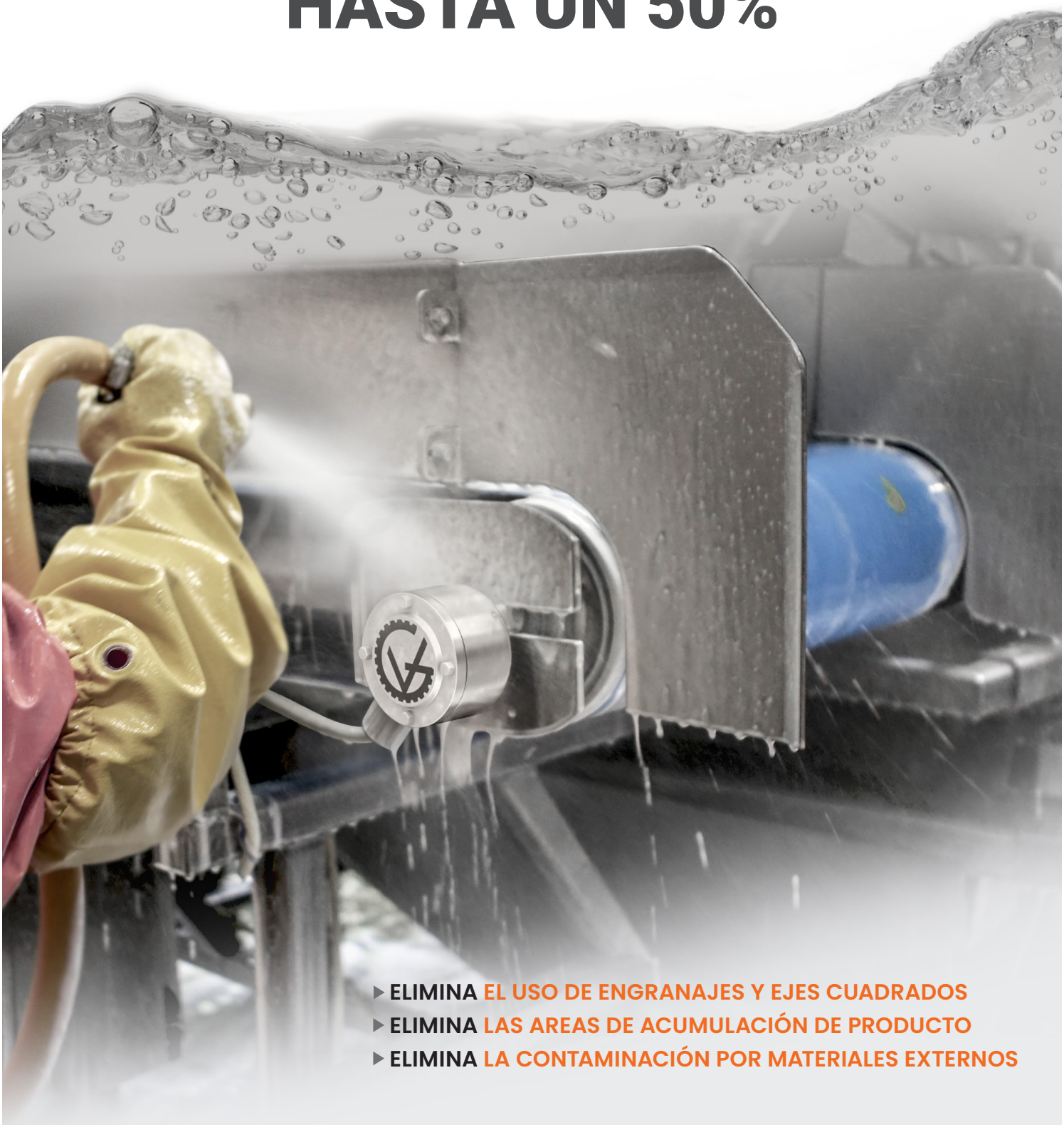

- ELIMINA EL USO DE ENGRANAJES Y EJES CUADRADOS
- ELIMINA LAS AREAS DE ACUMULACIÓN DE PRODUCTO
- ELIMINA LA CONTAMINACIÓN POR MATERIALES EXTERNOS

1-888-326-1476 | info@vandergraaf.com | www.vandergraaf.com

VDG Van der Graaf

Mototambor Serie SSV™

El mototambor SSV™ con el perfil de la banda mecanizado directamente en el tambor de acero inoxidable 316; acciona bandas transportadoras modulares y monolíticas sin el uso de engranajes, lo que permite reducir el tiempo de lavado y el uso de agua hasta en un 50%.

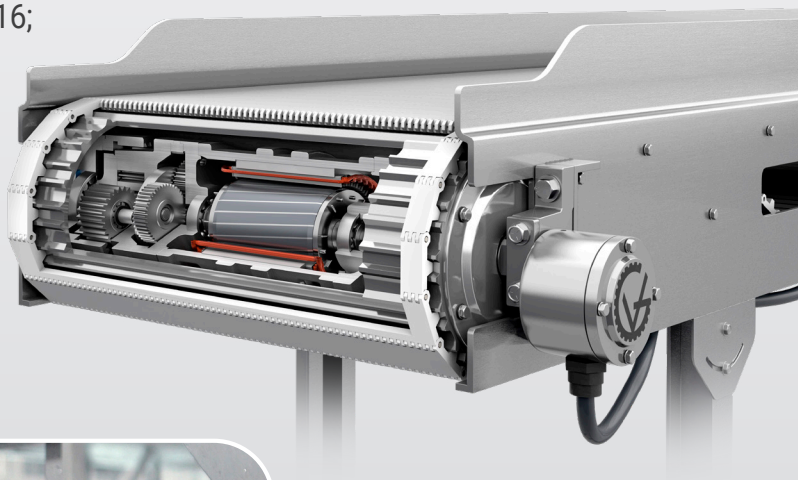

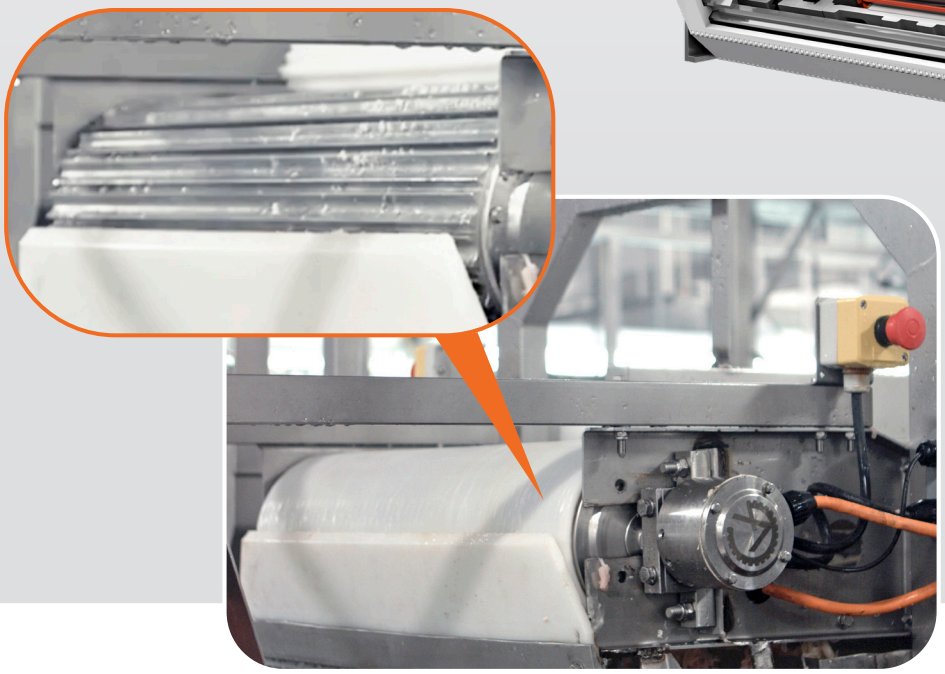

- Todos los componentes están integrados dentro del motor y diseñados para 80,000 horas de operación antes de requerir mantenimiento.
- El sistema de sellado IP69K soporta presiones de hasta 3,000 psi.
- Elimina áreas de contaminación y reduce la cantidad de agua y tiempo de lavado .

Motor Convencional Y Caja De Engranjes

- Requiere intervalos de mantenimiento, y reemplazo de pieza desgastadas, lo que incrementa los costos de operación y mantenimiento.
- Los ejes cuadrados con engranajes tienen espacios y ranuras donde se acumulan residuos, incrementando el crecimiento de bacterias.
- Los ejes cuadrados con engranajes acumulan residuos, lo que requiere mayor tiempo de limpieza y grandes cantidades de agua.

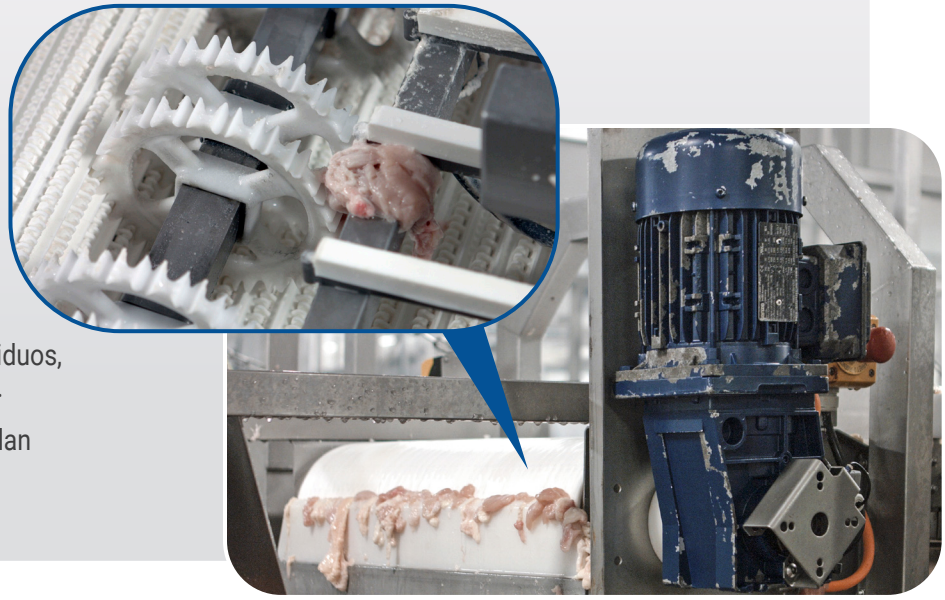

1-888-326-1476 | info@vandergraaf.com | www.vandergraaf.com

503-03 SPN (04/2026) ©Van der Graaf Inc. All Rights Reserved.