MOTOTAMBOR SERIE GRIZZLYDRIVE® | TM315 - TM915

ø12.5" a ø36" diámetro • 5 a 500 hp

TORQUE EQUIVALENTE (BP) = (F0 + F1 + F2)

Banda Transportadora con Cama de Rodillos

$F0 = 0.04 (2P + Q) L$

$F1 = 0.04 \times R \times L$

$F2 = R \times H$

Banda Transportadora con Cama deslizante

$F0 = 1.1 \times P \times L \times C$

$F1 = 1.1 \times R \times L \times C$

$F2 = R \times H$

- *Dimensiones y especificaciones*
- *Características de diseño y beneficios*
- *Calculos tensión de la banda*

RPM:

$$= \frac{V}{\Pi (d/12)}$$

V = Velocidad (Pies/min)

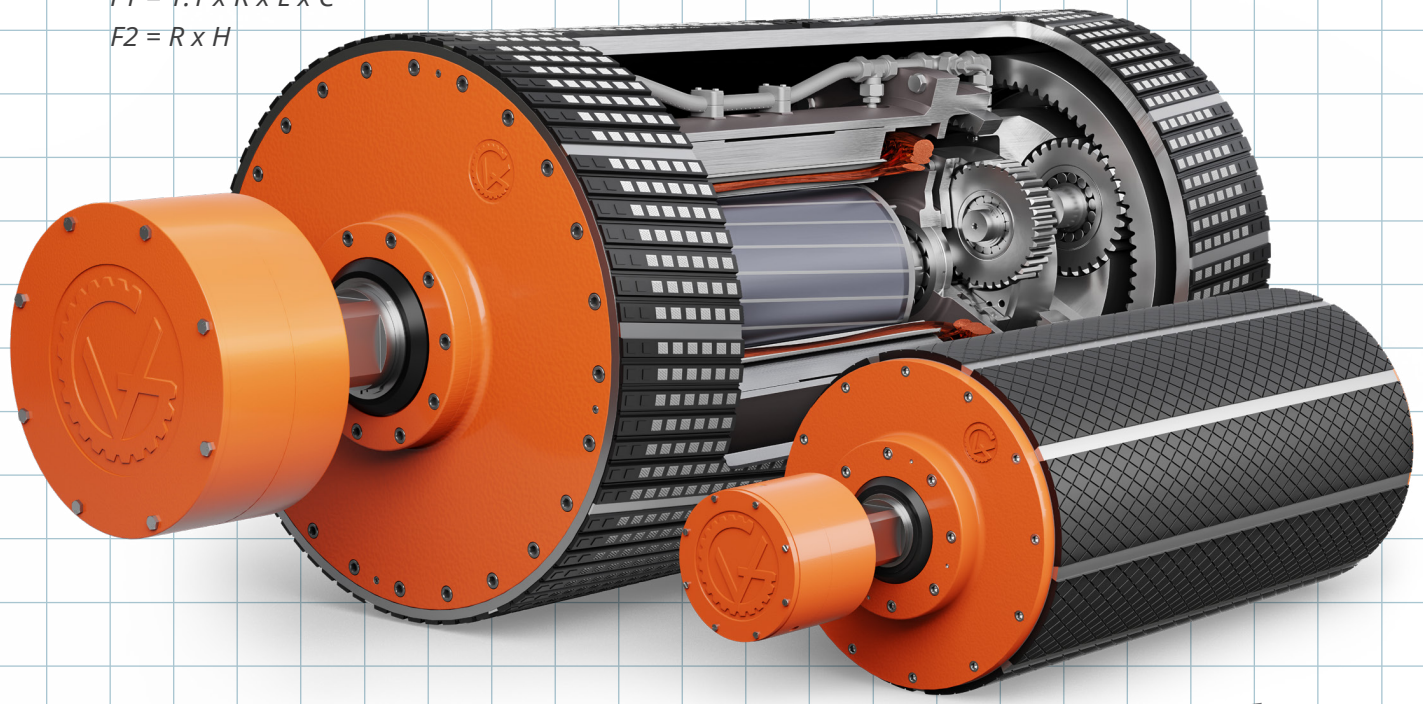

POTENCIA:

$$HP = \frac{T"lbs. \times RPM}{63025}$$

TORQUE:

$$T"lbs. = \frac{63025 \times HP}{RPM}$$

INDICE

Mototambores *1-3*

Beneficios del diseño *1*

Características Estándar *2*

Opciones *3*

Información técnica: *4-27*

Mototambores		*Dimensiones*	*Especificaciones*
TM315B50	*(12.5 ø, 15 - 5 hp)*	*4*	*5*
TM315B60	*(12.5"ø, 15 - 5 hp)*	*6*	*7*
TM315A75	*(12.5"ø, 15 - 10 hp)*	*8*	*9*
TM400B60	*(16.0"ø, 20 - 4 hp)*	*10*	*11-12*
TM500A60	*(20.0"ø, 20 - 4 hp)*	*13*	*14 -15*
TM500A75	*(20.0"ø, 40 - 20 hp)*	*16*	*17*
TM500A100	*(20.0"ø, 75 - 20 hp)*	*18*	*19*
TM600A100	*(24.0"ø, 75 - 20 hp)*	*20*	*21*
TM800A100	*(31.5"ø, 75 - 20 hp)*	*22*	*23*
TM800A130	*(31.5"ø, 200 - 75 hp)*	*24*	*25*
TM915A160	*(36.0"ø, 500 - 250 hp)*	*26*	*27*

Tabla Ancho Mínimo de la Cara (Serie TM315 - TM915) *28*

Calculos del Torque Equivalente *29*

Tabla de Potencia en bandas transportadoras carga a granel *30-32*

Potencia para mover la banda vacía *30*

Potencia para mover la carga horizontal *31*

Potencia para levantar la carga vertical *32*

BENEFICIOS DEL DISEÑO

El mototambor GrizzlyDrive® es un sistema de accionamiento de bandas transportadoras de un solo componente para aplicaciones de carga a granel y procesamiento de material, incluye carga de barcos, generación de energía, plantas portátiles y minería subterránea. Todos los componentes del GrizzlyDrive® están herméticamente integrados en la carcasa del motor; protegiéndolo de agentes externos que pueden impactar la confiabilidad y el rendimiento del sistema. Sin componentes externos como el motor, la transmisión, los engranajes, la cadena de tiempos o los soportes de rodamientos, el GrizzlyDrive® mejora la seguridad laboral y elimina los ciclos de mantenimiento, reduciendo los tiempos de inactividad y gastos asociados con los sistemas tradicionales.

El GrizzlyDrive® está diseñado para soportar ambientes exigentes, polvorientos y abrasivos, y todos sus componentes están diseñados para 80,000 horas de funcionamiento antes de requerir cualquier tipo de mantenimiento. El 96% de eficiencia mecánica se debe a que el reductor de engranajes se encuentra alineado con el motor eléctrico, incrementando la eficiencia entre un 25% a 30%, lo que resulta en un consumo más bajo de energía y en una reducción de los costos. El mototambor GrizzlyDrive® proporciona ahorro de espacio, menos complejidad, eficiencia, confiabilidad y una solución libre de mantenimiento para los sistemas de bandas transportadoras. Disponible en un amplio rango de diámetros, velocidades de banda, caballos de fuerza, anchos de cara y opciones que se adaptan a cualquier tipo de sistema.

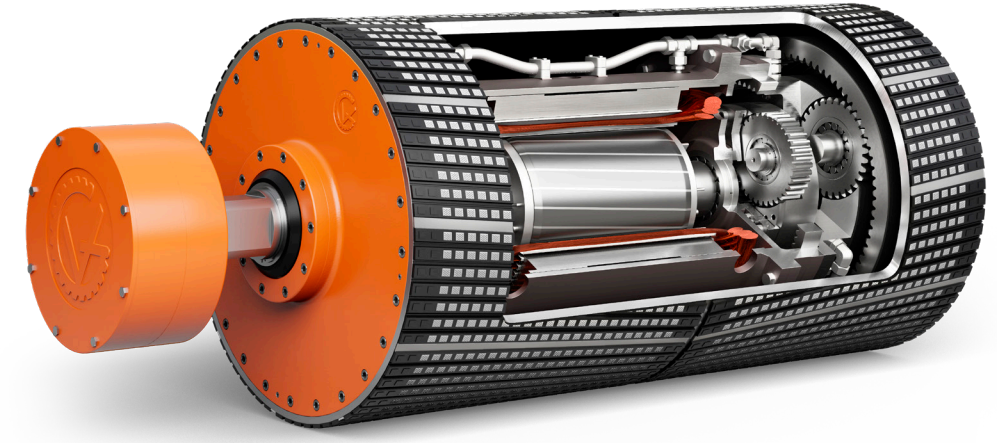

Ver Video









REDUCCIÓN DEL CONSUMO DE ENERGÍA

Con 96% de la eficiencia mecánica y una eficiencia premium del motor eléctrico, los mototambores VDG reducen el consumo de energía, resultando en ahorros energéticos del 25% al 30% sobre los motores convencionales.

ELIMINACIÓN DE CICLOS DE MANTENIMIENTO

Los mototambores VDG, libres de mantenimeinto, estan diseñados para 80,000 horas de operación continua antes de requerir cambios de aceite que son efectuados sin remover el motor. Sin componentes externos el mototambor elimina la necesidad constante de lubricar los rodamientos, ajustar cadenas de tiempos y realizar ciclos continuos de mantenimiento.

INCREMENTO EN LA SEGURIDAD LABORAL

Con todos los componentes integrados dentro de la carcasa, el mototambor VDG elimina los componentes externos que comúnmente se encuentra en los motores convencionales y que poseen altos riesgos laborales para los operadores.

INCREMENTA LA UTILIZACIÓN DEL ESPACIO

Los mototambores VDG, reducen el espacio que ocupa la banda transportadora (área ocupada por el sistema), permitiendo que más bandas transportadoras puedan integrarse en la misma área o en un área más reducida.

SISTEMA DE SELLADO MECÁNICO AVANZADO

Todos los mototambores GrizzlyDrive® están equipados con un sistema avanzado de sellado mecánico para operaciones continuas en los ambientes más abrasivos, sin presentar corrosión o contaminación.

 ©2024 *Van der Graaf Inc. All Rights Reserved.* Van der Graaf Inc. holds the rights on modifying the designs and its specifications and others noted here. E&OE.

CARACTERÍSTICAS ESTÁNDAR

COMPONENTES

Todos los componentes VDG son resistentes diseñados y fabricados en nuestras instalaciones y pueden tolerar niveles altos de tensión y cargas comparado a los motores convencionales. Los engranajes son diseñados usando equipos de corte y fabricación de última generación en acuerdo con los estándares industriales DIN6 (AGMA12). El avanzado sistema de sellado mecánico de alta resistencia asegura un funcionamiento continuo en entornos adversos protegiéndolo de la corrosión y contaminación.

MOTOR ELÉCTRICO

Todos los motores eléctricos de alta eficiencia VDG se fabrican internamente bajo rigurosos estándares de aislamiento clase H, son aptos para inversores de frecuencia, y pueden ser suministrados para voltajes estándar y no estándar de 50Hz o 60Hz para aplicaciones trifásicas. Todos los motores eléctricos VDG se les realiza un proceso de **Impregnación a Presión al vacío (VPI)**, lo que incrementa la vida útil del motor eléctrico.

PROTECCIÓN DE SOBRECARGA (GV-THERM)

El GV-THERM, es un dispositivo bimetálico térmico integrado en las bobinas del motor que reacciona a los cambios de temperatura y proporciona una capa adicional de protección contra sobrecargas. GV-THERM es estándar para la serie de mototambores **GrizzlyDrive®** TM500A75 a TM915A160 y opcional para TM315B50/B60.

SISTEMA DE ECUALIZACIÓN A PRESIÓN (PES)

Dependiendo de la aplicación; el calor generado por el motor eléctrico y el reductor de engranajes en operaciones regulares incrementará la presión regular hasta 18 psi. Esta presión interna causará que los sellos se ajusten más de lo normal al eje, lo que producirá un fallo prematuro de dichos sellos. La presión interna elevada resultará en fugas de aceite y un aumento de temperatura durante la operación. El sistema de ecualización de presión (PES) libera la presión interna sobre 0.5 psi. Una presión interna más baja elimina fugas de aceite, reduce las temperaturas en operaciones e incrementa el rendimiento del motor eléctrico y el reductor de engranajes.

UNIDAD DE ACONDICIONAMIENTO Y ENFRIAMIENTO DE ACEITE VDG

Los mototambores GrizzlyDrive® de 75 Hp en adelante son suministrados con La Unidad de Acondicionamiento y Enfriamiento de Aceite patentada por VDG. El sistema extrae el aceite del mototambor, lo filtra y enfria, luego lo devuelve directamente para lubricar los componentes principales del mototambor. El sistema garantiza que la viscosidad del aceite se mantenga para una lubricacion optima de todos los componentes claves. Para aplicaciones de alta potencia y altas temperaturas, La Unidad de Acondicionamiento y Enfriamiento VDG permite que el mototambor resista operaciones demandantes sin comprometer el rendimiento del mismo.



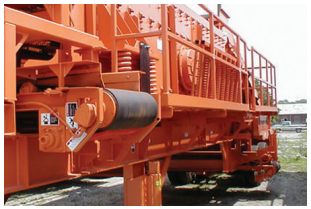


UNIDAD DE ACONDICIONAMIENTO Y ENFRIAMIENTO DE ACEITE

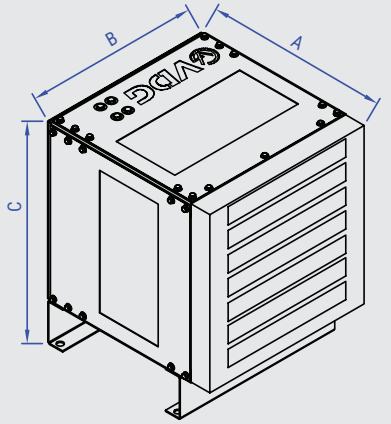

Dimensiones Generales

	A	B	C
HE-300:	17.0”	13.0”	16.0”
HE-500:	23.0”	21.7”	26.4”

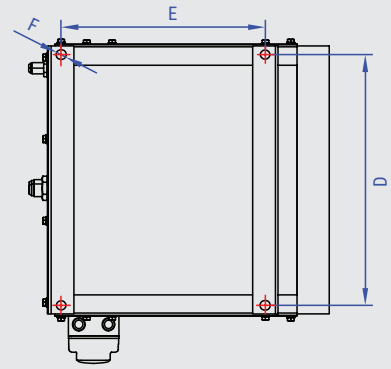

Dimensiones de Montaje

	D	E	F
HE-300:	10.51”	11.81”	0.50”
HE-500:	19.30”	15.75”	0.75”

 ©2024 *Van der Graaf Inc. All Rights Reserved.* Van der Graaf Inc. holds the rights on modifying the designs and its specifications and others noted here. E&OE.

OPCIONES

LONGITUD NO ESTÁNDAR / ANCHO DE CARA EXTRA LARGO
Por favor, contacte a su representante técnico de venta VDG para obtener más detalles.

SISTEMA DE FRENADO MECÁNICO (TB)
Para prevenir el retroceso en transportadores inclinados, el dispositivo de frenado en el mototambor permite que el tambor gire solo en una dirección.

OPCIONES DE REVESTIMIENTO
VDG ofrece una linea completa de revestimientos.

Revestimiento de Goma Vulcanizado al Caliente
La goma se envuelve alrededor para alcanzar el espesor requerido, utilizando un proceso de vulcanización al caliente y proporcionando así una cubierta sin costuras, resistente a la ruptura. Las gomas se encuentran disponibles con diferentes durezas, en goma negra o de nitrilo aceptadas por la USDA/FDA y en diferentes patrones liso, diamante o forma de Chevron.

Revestimiento VDG IronGrip™
Un revestimiento extremadamente resistente que incrementa el rendimiento y proporciona de 4 a 5 veces de vida útil comparándolo con los revestimientos estándar. El revestimiento IronGrip™ patentado por VDG tiene barras de metal soldadas longitudinalmente en el tambor, con secciones de revestimiento de goma vulcanizada, adherida en caliente entre las barras. Las barras de metal previenen que la goma se degaste por debajo de ellas. Para aplicaciones en ambientes abrasivos, el revestimiento de goma con incrustaciones de cerámica, también se encuentra disponible. El revestimiento IronGrip™ incrementa la tracción a un 40% mejorando la tracción y eliminando la delaminación.






OPCIONES DE REVESTIMIENTO:

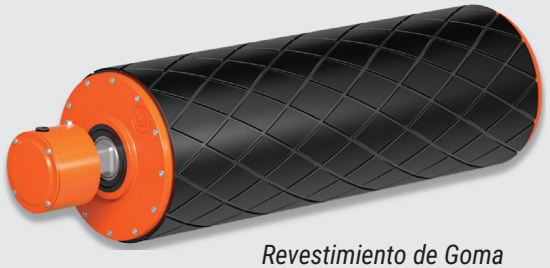

Revestimiento de Goma vulcanizado al caliente

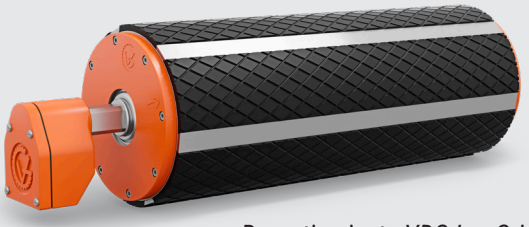

Revestiemiento VDG IronGrip™

Ver Video

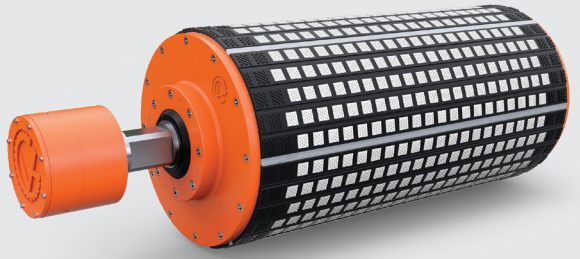

Revestimiento VDG IronGrip™ con piezas de cerámica

 ©2024 *Van der Graaf Inc. All Rights Reserved.* Van der Graaf Inc. holds the rights on modifying the designs and its specifications and others noted here. E&OE.

Mototambor TM315B50 *(Idler Compatible KT315B50**)*

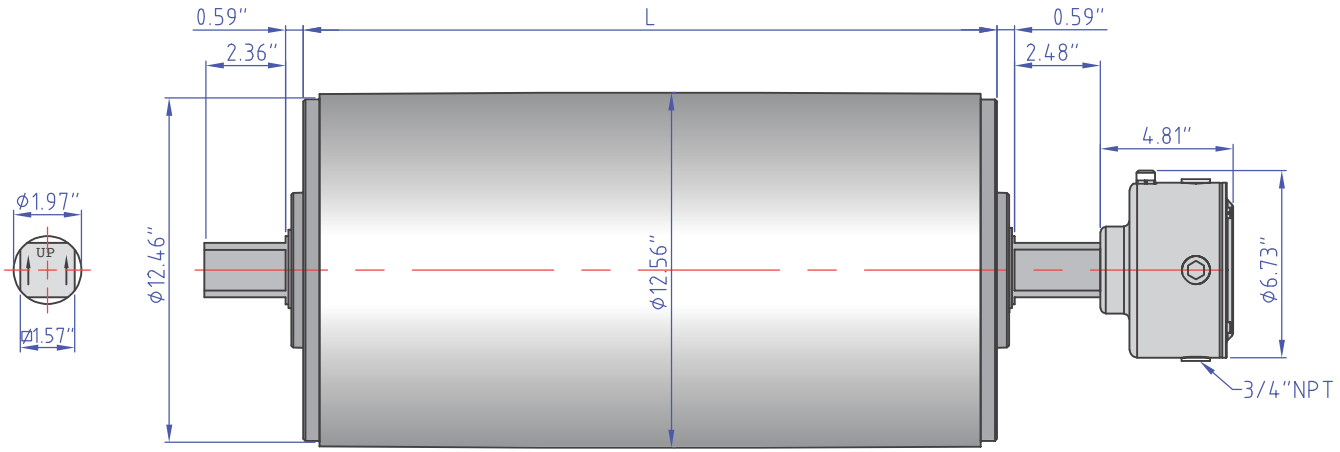

Ancho de cara en Pulgadas* (L) del Mototambor Estándar:

21.65	23.62	25.59	27.56	29.53	31.50	33.46	35.43	37.40	39.37	41.34	43.31	45.28	47.24
49.21	51.18	53.15	55.12	57.09	59.06	61.02	62.99	64.96	66.93	68.90	70.87	72.83	74.80

Algunos anchos de cara no están disponibles en todas las potencias. Para los anchos disponibles* *consulte la pagina 28.*
***Las dimensiones del Idler son identicas a las del mototambor sin caja de conexión.*

Soportes: 315-AB-50

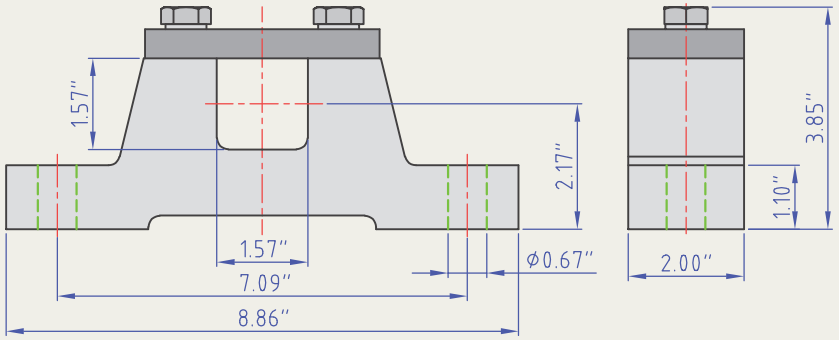

 ©2024 *Van der Graaf Inc. All Rights Reserved.* Van der Graaf Inc. holds the rights on modifying the designs and its specifications and others noted here. E&OE.

Mototambor TM315B50

15.0 HP

V *(pies/min)* M/G	661 2/S2	591 2/S2	567 2/S2	520 2/S2	449 2/S2	378 2/S2
Torque Equivalente *(lbf)*	698	782	814	888	1029	1185
Tambor *RPM*	204	182	175	160	138	116

10.0 HP

V *(pies/min)* M/G	638 4/S2	567 4/S2	520 4/S2	449 4/S2	402 4/S2	354 4/S2	331 4/S2	295 4/S2	283 4/S2	260 4/S2
Torque Equivalente *(lbf)*	493	555	606	701	784	888	952	1066	1110	1211
Tambor *RPM*	197	175	160	138	124	109	102	91	87	80

7.5 HP

V *(pies/min)* M/G	638 4/S2	567 4/S2	520 4/S2	449 4/S2	402 4/S2	354 4/S2	331 4/S2	295 4/S2	268 4/S2	260 4/S2	224 4/S2	189 4/S2
Torque Equivalente *(lbf)*	362	407	444	514	575	651	698	782	814	888	1029	1185
Tambor *RPM*	197	175	160	138	124	109	102	91	83	80	69	58

5.0 HP

V *(pies/min)* M/G	638 4/S2	567 4/S2	543 4/S2	449 4/S2	402 4/S2	354 4/S2	331 4/S2	283 4/S2	268 4/S2	213 4/S2	189 4/S2	165 4/S2	154 4/S2	142 4/S2
Torque Equivalente *(lbf)*	245	276	288	349	390	442	473	552	602	736	790	947	1019	1104
Tambor *RPM*	197	175	167	138	124	109	102	87	83	66	58	51	47	44

V *(pies/min)* M/G	130 4/S2
Torque Equivalente *(lbf)*	1205
Tambor *RPM*	40

V = Velocidad de la Banda (Pies/min)

M/G = Configuración de Motor / Caja de Engranajes (A potencia nominal)

Más Velocidad
Menos Torque

2/S2 | 4/S2 | 6/S2 | 2/S3 | 4/S3 | 6/S3 | 2/PL2 | 4/PL2 | 6/PL2 | 2/PL3 | 4/PL3 | 6/PL3

Menos Velocidad
Más Torque

 ©2024 *Van der Graaf Inc. All Rights Reserved.* Van der Graaf Inc. holds the rights on modifying the designs and its specifications and others noted here. E&OE.

Mototambor TM315B60 *(Idler Compatible KT315B60**)*

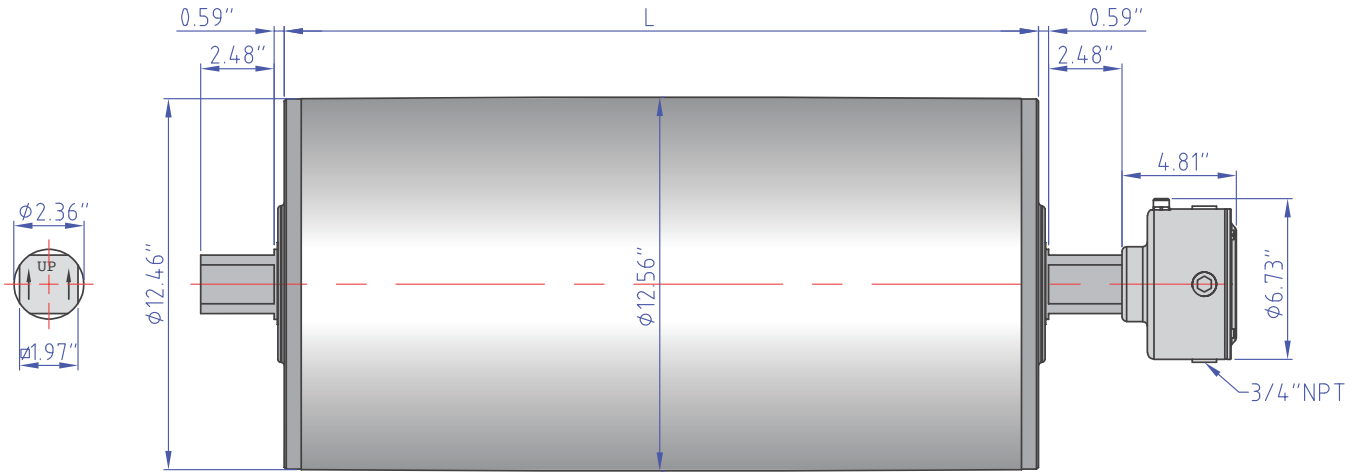

Ancho de cara en Pulgadas* (L) del Mototambor Estándar:

25.59	27.56	29.53	31.50	33.46	35.43	37.40	39.37	41.34	43.31	45.28	47.24	49.21
51.18	53.15	55.12	57.09	59.06	61.02	62.99	64.96	66.93	68.90	70.87	72.83	74.80

**Algunos anchos de cara no están disponibles en todas las potencias. Para los anchos disponibles consulte la pagina 28.*
***Las dimensiones del Idler son identicas a las del mototambor sin caja de conexión.*

Soportes: 315-AB-60

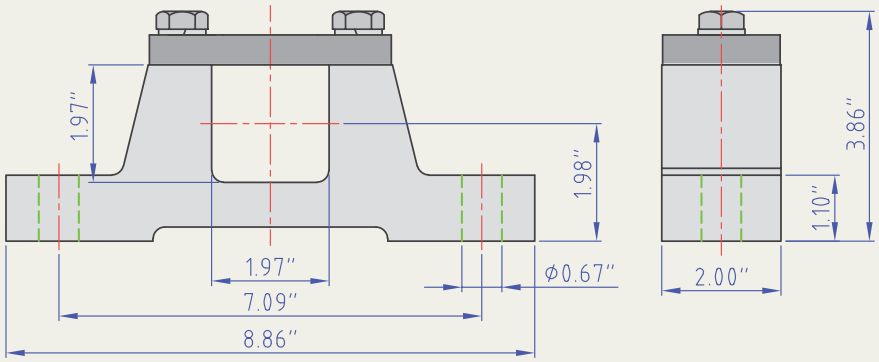

 ©2024 *Van der Graaf Inc. All Rights Reserved.* Van der Graaf Inc. holds the rights on modifying the designs and its specifications and others noted here. E&OE.

Mototambor TM315B60

15.0 HP

V *(pies/min)* M/G	402 2/S3	335 2/S3	281 2/S3	272 2/S3	236 2/S3	189 2/S3
Torque Equivalente *(lbf)*	1095	1309	1560	1626	1866	2312
Tambor *RPM*	124	103	87	84	73	58

10.0 HP

V *(pies/min)* M/G	201 4/S3	170 4/S3	142 4/S3			
Torque Equivalente *(lbf)*	1470	1760	2100			
Tambor *RPM*	62	52	44			

7.5 HP

V *(pies/min)* M/G	201 4/S3	168 4/S3	142 4/S3	135 4/S3	118 4/S3	107 4/S3	94 4/S3
Torque Equivalente *(lbf)*	1095	1309	1560	1626	1866	2128	2312
Tambor *RPM*	62	52	44	42	36	32	29

5.0 HP

V *(pies/min)* M/G	118 4/S3	107 4/S3	94 4/S3	76 4/S3			
Torque Equivalente *(lbf)*	1275	1418	1594	1922			
Tambor *RPM*	36	32	29	23			

V = Velocidad de la Banda (Pies/min)

M/G = Configuración de Motor / Caja de Engranajes (A potencia nominal)

Más Velocidad
Menos Torque

2/S2 4/S2 6/S2 2/S3 4/S3 6/S3 2/PL2 4/PL2 6/PL2 2/PL3 4/PL3 6/PL3

Menos Velocidad
Más Torque

 ©2024 *Van der Graaf Inc. All Rights Reserved.* Van der Graaf Inc. holds the rights on modifying the designs and its specifications and others noted here. E&OE.

Mototambor TM315A75 *(Idler Compatible KT315A75**)*

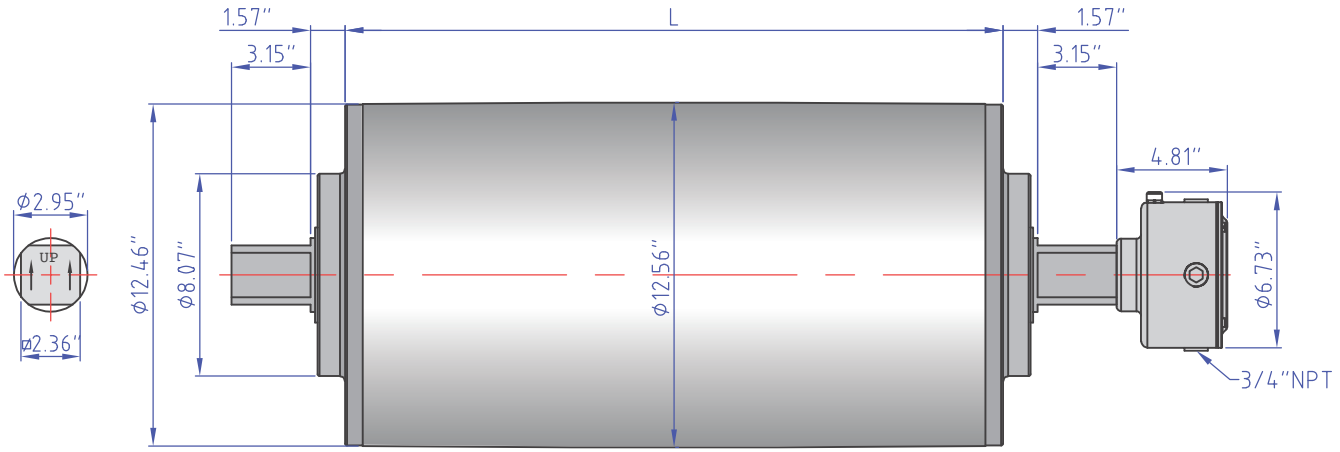

Ancho de cara en Pulgadas* (L) del Mototambor Estándar:

33.46	35.43	37.40	39.37	41.34	43.31	45.28	47.24	49.21	51.18	53.15
55.12	57.09	59.06	61.02	62.99	64.96	66.93	68.90	70.87	72.83	74.80

**Algunos anchos de cara no están disponibles en todas las potencias. Para los anchos disponibles consulte la pagina 28.*
***Las dimensiones del Idler son identicas a las del mototambor sin caja de conexión.*

Soportes: 500-AB-75

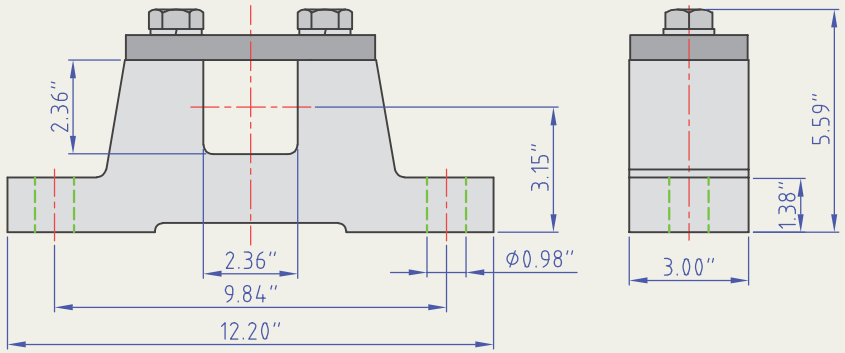

 ©2024 *Van der Graaf Inc. All Rights Reserved.* Van der Graaf Inc. holds the rights on modifying the designs and its specifications and others noted here. E&OE.

Mototambor TM315A75

15.0 HP

V *(pies/min)* M/G	100 2/PL3	80 2/PL3	
Torque Equivalente *(lbf)*	4500	5700	
Tambor *RPM*	31	25	

10.0 HP

V *(pies/min)* M/G	50 4/PL3	40 4/PL3	30 4/PL3
Torque Equivalente *(lbf)*	6087	7600	11000
Tambor *RPM*	15	12	9

V = Velocidad de la Banda (Pies/min)

M/G = Configuración de Motor / Caja de Engranajes (A potencia nominal)

Más Velocidad
Menos Torque

2/S2 4/S2 6/S2 2/S3 4/S3 6/S3 2/PL2 4/PL2 6/PL2 2/PL3 4/PL3 6/PL3

Menos Velocidad
Más Torque

 ©2024 *Van der Graaf Inc. All Rights Reserved.* Van der Graaf Inc. holds the rights on modifying the designs and its specifications and others noted here. E&OE.

Mototambor TM400B60 *(Idler Compatible KT400B60**)*

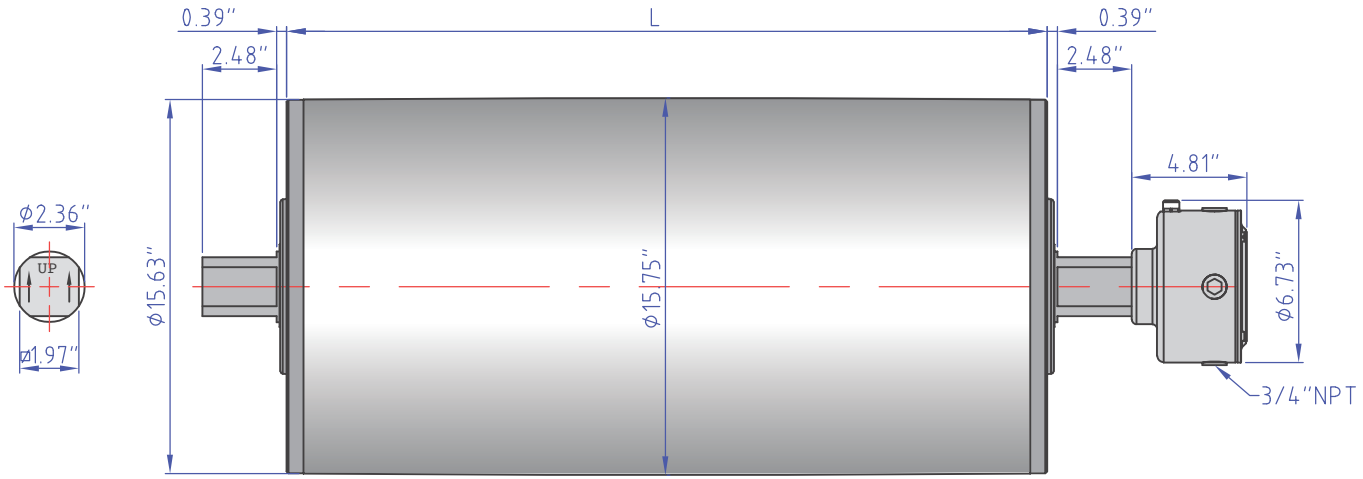

Ancho de cara en Pulgadas* (L) del Mototambor Estándar:

25.59	27.56	29.53	31.50	33.46	35.43	37.40	39.37	41.34	43.31	45.28	47.24	49.21
51.18	53.15	55.12	57.09	59.06	61.02	62.99	64.96	66.93	68.90	70.87	72.83	74.80

**Algunos anchos de cara no están disponibles en todas las potencias. Para los anchos disponibles consulte la pagina 28.*
***Las dimensiones del Idler son identicas a las del mototambor sin caja de conexión.*

Soportes: 400-AB-60

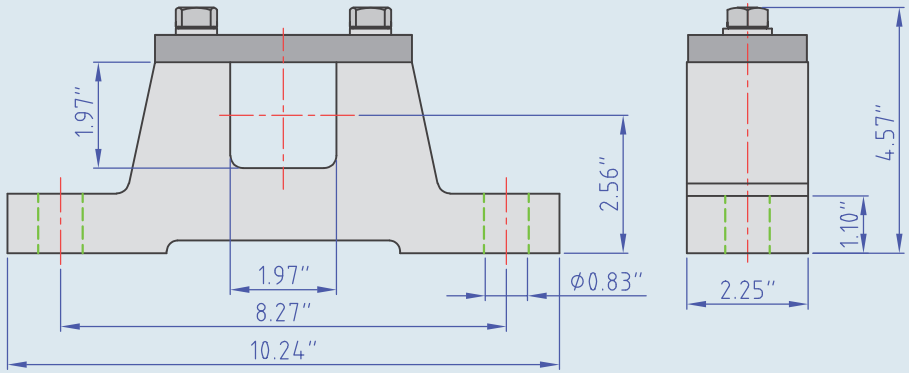

 ©2024 *Van der Graaf Inc. All Rights Reserved.* Van der Graaf Inc. holds the rights on modifying the designs and its specifications and others noted here. E&OE.

Mototambor TM400B60

20.0 HP

V *(pies/min)* M/G	885 4/S2	639 4/S2	591 4/S2	534 4/S2	501 4/S2	420 4/S2	386 4/S2	354 4/S2	306 4/S2	254 4/S2
Torque Equivalente *(lbf)*	747	1033	1119	1238	1320	1573	1713	1867	2160	2600
Tambor *RPM*	215	155	143	130	122	102	94	86	74	62

15.0 HP

V *(pies/min)* M/G	885 4/S2	639 4/S2	591 4/S2	534 4/S2	501 4/S2	420 4/S2	386 4/S2	354 4/S2	306 4/S2	254 4/S2	214 4/S2	185 4/S2
Torque Equivalente *(lbf)*	560	775	839	928	990	1180	1285	1400	1620	1950	2321	2685
Tambor *RPM*	215	155	143	130	122	102	94	86	74	62	52	45

10.0 HP

V *(pies/min)* M/G	885 4/S2	639 4/S2	591 4/S2	534 4/S2	501 4/S2	420 4/S2	386 4/S2	354 4/S2	306 4/S2	254 4/S2	214 4/S2	185 4/S2	153 4/S2
Torque Equivalente *(lbf)*	373	517	559	619	660	787	856	933	1080	1300	1547	1790	2155
Tambor *RPM*	215	155	143	130	122	102	94	86	74	62	52	45	37

7.5 HP

V *(pies/min)* M/G	534 4/S2	386 4/S2	302 4/S2	228 4/S2	214 4/S2	185 4/S2	153 4/S2
Torque Equivalente *(lbf)*	464	642	821	1088	1160	1343	1616
Tambor *RPM*	130	94	73	55	52	45	37

7.5 HP

V *(pies/min)* M/G	356 6/S2	257 6/S2	201 6/S2	152 6/S2	142 6/S2	123 6/S2	102 6/S2
Torque Equivalente *(lbf)*	696	964	1231	1632	1741	2014	2424
Tambor *RPM*	86	62	49	37	34	30	25

5.5 HP

V *(pies/min)* M/G	534 4/S2	386 4/S2	302 4/S2	228 4/S2	214 4/S2	185 4/S2	153 4/S2
Torque Equivalente *(lbf)*	340	471	602	798	851	985	1185
Tambor *RPM*	130	94	73	55	52	45	37

5.5 HP

V *(pies/min)* M/G	356 6/S2	257 6/S2	201 6/S2	152 6/S2	142 6/S2	123 6/S2	102 6/S2
Torque Equivalente *(lbf)*	511	707	902	1197	1276	1477	1778
Tambor *RPM*	86	62	49	37	34	30	25

V = Velocidad de la Banda (Pies/min)

M/G = Configuración de Motor / Caja de Engranajes (A potencia nominal)

Más Velocidad
Menos Torque



Menos Velocidad
Más Torque

 ©2024 *Van der Graaf Inc. All Rights Reserved.* Van der Graaf Inc. holds the rights on modifying the designs and its specifications and others noted here. E&OE.

Mototambor TM400B60

4.0 HP

V *(pies/min)* M/G	534 4/S2	386 4/S2	302 4/S2	228 4/S2	214 4/S2	185 4/S2	153 4/S2
Torque Equivalente *(lbf)*	248	343	438	580	619	716	862
Tambor *RPM*	130	94	73	55	52	45	37

V = Velocidad de la Banda (Pies/min)

M/G = Configuración de Motor / Caja de Engranajes (A potencia nominal)

Más Velocidad
Menos Torque

2/S2 4/S2 6/S2 2/S3 4/S3 6/S3 2/PL2 4/PL2 6/PL2 2/PL3 4/PL3 6/PL3

Menos Velocidad
Más Torque

 ©2024 *Van der Graaf Inc. All Rights Reserved.* Van der Graaf Inc. holds the rights on modifying the designs and its specifications and others noted here. E&OE.

Mototambor TM500A60 (*Idler Compatible* KT500A60**)

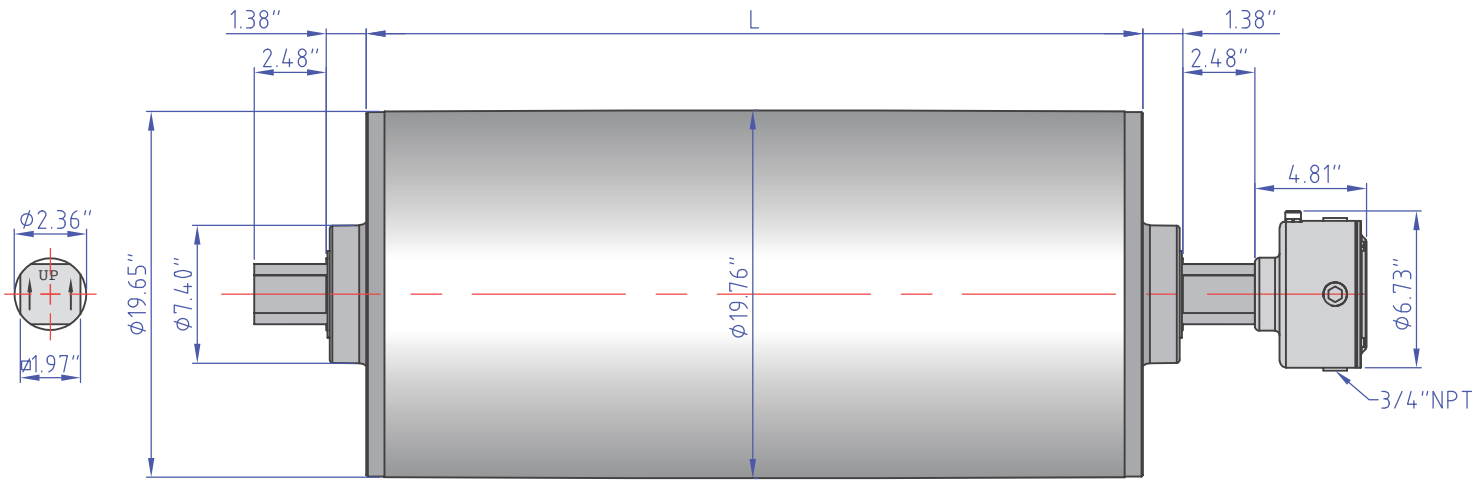

Ancho de cara en Pulgadas* (L) del Mototambor Estándar:

25.59	27.56	29.53	31.50	33.46	35.43	37.40	39.37	41.34	43.31	45.28	47.24	49.21
51.18	53.15	55.12	57.09	59.06	61.02	62.99	64.96	66.93	68.90	70.87	72.83	74.80

**Algunos anchos de cara no están disponibles en todas las potencias. Para los anchos disponibles consulte la pagina 28.*
***Las dimensiones del Idler son identicas a las del mototambor sin caja de conexión.*

Soportes: 400-AB-60

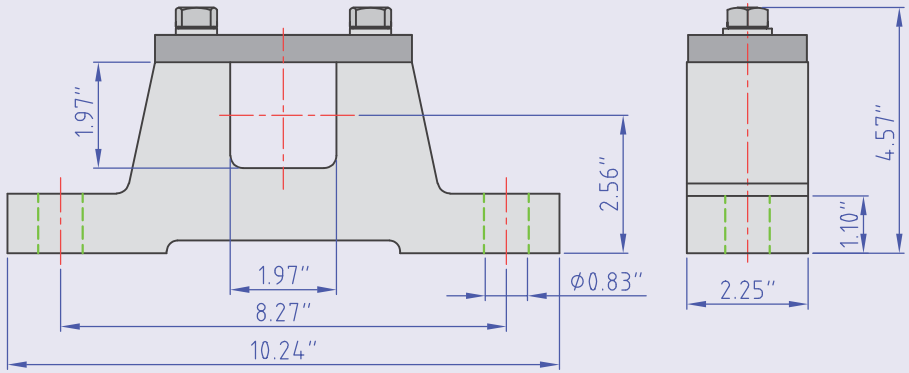

 ©2024 *Van der Graaf Inc. All Rights Reserved.* Van der Graaf Inc. holds the rights on modifying the designs and its specifications and others noted here. E&OE.

Mototambor TM500A60

20.0 HP

V *(pies/min)* M/G	1111 4/S2	802 4/S2	741 4/S2	670 4/S2	628 4/S2	484 4/S2	527 4/S2	444 4/S2	384 4/S2	319 4/S2
Torque Equivalente *(lbf)*	595	823	892	986	1052	1365	1254	1488	1721	2072
Tambor *RPM*	216	156	144	130	122	94	102	86	75	62

15.0 HP

V *(pies/min)* M/G	1111 4/S2	802 4/S2	741 4/S2	670 4/S2	628 4/S2	484 4/S2	527 4/S2	444 4/S2	384 4/S2	319 4/S2	268 4/S2	232 4/S2
Torque Equivalente *(lbf)*	446	618	669	740	789	1024	940	1116	1291	1554	1849	2140
Tambor *RPM*	216	156	144	130	122	94	102	86	75	62	52	45

10.0 HP

V *(pies/min)* M/G	1111 4/S2	802 4/S2	741 4/S2	670 4/S2	628 4/S2	484 4/S2	527 4/S2	444 4/S2	384 4/S2	319 4/S2	268 4/S2	232 4/S2	192 4/S2
Torque Equivalente *(lbf)*	297	412	446	493	526	682	627	744	861	1036	1233	1427	1717
Tambor *RPM*	216	156	144	130	122	94	102	86	75	62	52	45	37

7.5 HP

V *(pies/min)* M/G	670 4/S2	484 4/S2	379 4/S2	286 4/S2	268 4/S2	232 4/S2	192 4/S2
Torque Equivalente *(lbf)*	370	512	654	867	925	1070	1288
Tambor *RPM*	130	94	74	55	52	45	37

7.5 HP

V *(pies/min)* M/G	447 6/S2	323 6/S2	253 6/S2	191 6/S2	179 6/S2	154 6/S2	128 6/S2
Torque Equivalente *(lbf)*	555	768	981	1300	1387	1605	1932
Tambor *RPM*	87	63	49	37	35	30	25

5.5 HP

V *(pies/min)* M/G	670 4/S2	484 4/S2	379 4/S2	286 4/S2	268 4/S2	232 4/S2	192 4/S2
Torque Equivalente *(lbf)*	271	375	479	636	678	785	944
Tambor *RPM*	130	94	74	55	52	45	37

5.5 HP

V *(pies/min)* M/G	447 6/S2	323 6/S2	253 6/S2	191 6/S2	179 6/S2	154 6/S2	128 6/S2
Torque Equivalente *(lbf)*	407	563	719	954	1017	1177	1417
Tambor *RPM*	87	63	49	37	35	30	25

V = Velocidad de la Banda (Pies/min)

M/G = Configuración de Motor / Caja de Engranajes (A potencia nominal)

Más Velocidad
Menos Torque

2/S2 4/S2 6/S2 2/S3 4/S3 6/S3 2/PL2 4/PL2 6/PL2 2/PL3 4/PL3 6/PL3

Menos Velocidad
Más Torque

 ©2024 *Van der Graaf Inc. All Rights Reserved.* Van der Graaf Inc. holds the rights on modifying the designs and its specifications and others noted here. E&OE.

Mototambor TM500A60

4.0 HP

V *(pies/min)* M/G	670 4/S2	484 4/S2	379 4/S2	286 4/S2	268 4/S2	232 4/S2	192 4/S2
Torque Equivalente *(lbf)*	197	273	349	462	493	571	687
Tambor *RPM*	130	94	74	55	52	45	37

V = Velocidad de la Banda (Pies/min)

M/G = Configuración de Motor / Caja de Engranajes (A potencia nominal)

Más Velocidad
Menos Torque

2/S2 4/S2 6/S2 2/S3 4/S3 6/S3 2/PL2 4/PL2 6/PL2 2/PL3 4/PL3 6/PL3

Menos Velocidad
Más Torque

 ©2024 *Van der Graaf Inc. All Rights Reserved.* Van der Graaf Inc. holds the rights on modifying the designs and its specifications and others noted here. E&OE.

Mototambor TM500A75 (*Idler Compatible* KT500A75**)

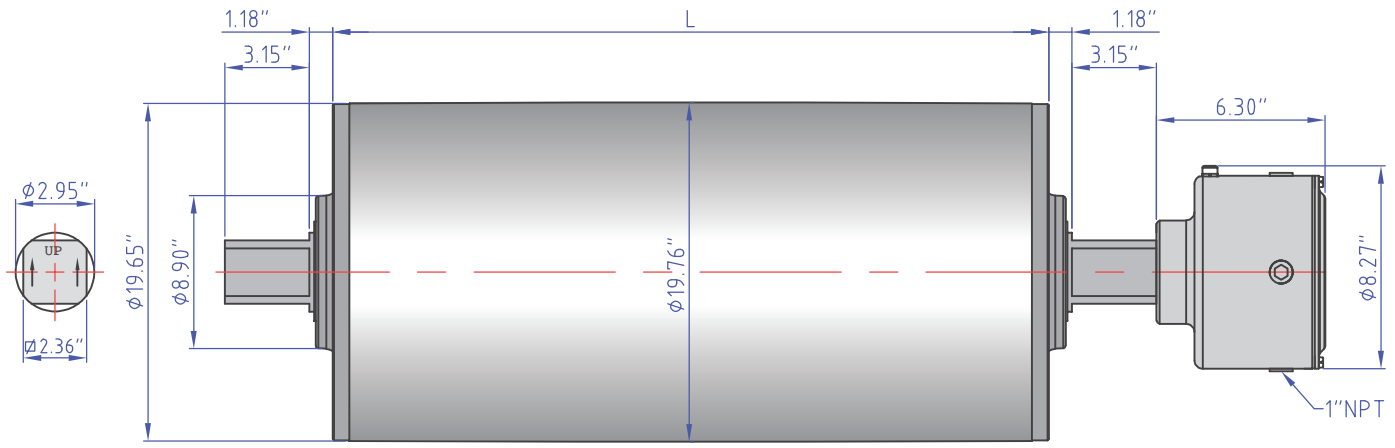

Ancho de cara en Pulgadas* (L) del Mototambor Estándar:

33.46	35.43	37.40	39.37	41.34	43.31	45.28	47.24	49.21	51.18	53.15
55.12	57.09	59.06	61.02	62.99	64.96	66.93	68.90	70.87	72.83	74.80

**Algunos anchos de cara no están disponibles en todas las potencias. Para los anchos disponibles consulte la pagina 28.*
***Las dimensiones del Idler son identicas a las del mototambor sin caja de conexión.*

Soportes: 500-AB-75

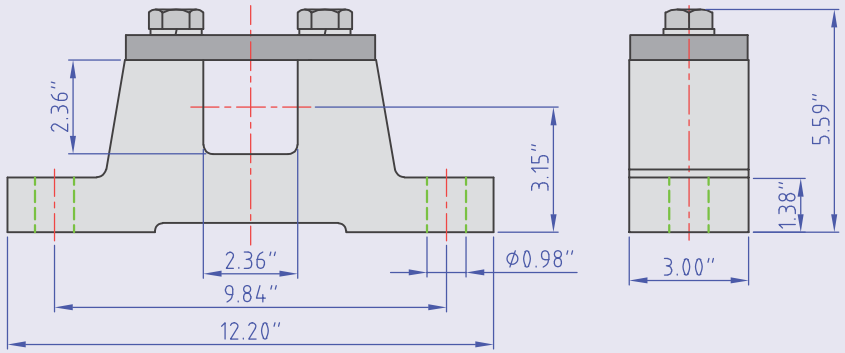

 ©2024 *Van der Graaf Inc. All Rights Reserved.* Van der Graaf Inc. holds the rights on modifying the designs and its specifications and others noted here. E&OE.

Mototambor TM500A75

40.0 HP

V *(pies/min)* M/G	750 4/S2	590 4/S2	468 4/S2	
Torque Equivalente *(lbf)*	1763	2241	2825	
Tambor *RPM*	146	114	91	

30.0 HP

V *(pies/min)* M/G	750 4/S2	590 4/S2	468 4/S2	368 4/S2
Torque Equivalente *(lbf)*	1322	1680	2119	2694
Tambor *RPM*	146	114	91	71

25.0 HP

V *(pies/min)* M/G	750 4/S2	590 4/S2	468 4/S2	368 4/S2
Torque Equivalente *(lbf)*	1102	1400	1766	2245
Tambor *RPM*	146	114	91	71

20.0 HP

V *(pies/min)* M/G	500 6/S2	393 6/S2	312 6/S2	245 6/S2
Torque Equivalente *(lbf)*	1322	1680	2119	2694
Tambor *RPM*	97	76	61	48

V = Velocidad de la Banda (Pies/min)

M/G = Configuración de Motor / Caja de Engranajes (A potencia nominal)

Más Velocidad
Menos Torque

2/S2 | 4/S2 | 6/S2 | 2/S3 | 4/S3 | 6/S3 | 2/PL2 | 4/PL2 | 6/PL2 | 2/PL3 | 4/PL3 | 6/PL3

Menos Velocidad
Más Torque

 ©2024 *Van der Graaf Inc. All Rights Reserved.* Van der Graaf Inc. holds the rights on modifying the designs and its specifications and others noted here. E&OE.

Mototambor TM500A100 (*Idler Compatible* KT500A100**)

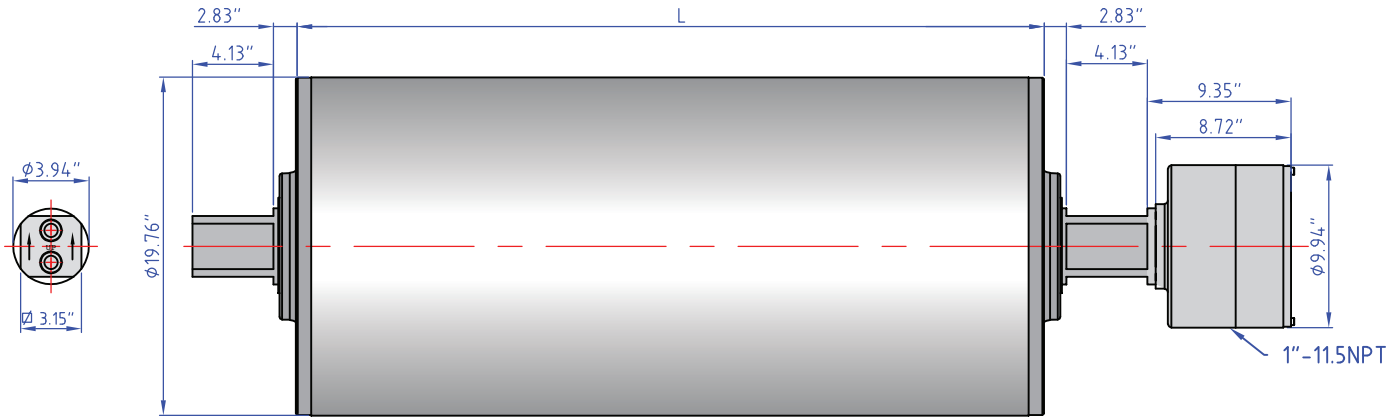

Ancho de cara en Pulgadas* (L) del Mototambor Estándar:

35.43	37.40	39.37	41.34	43.31	45.28	47.24	49.21	51.18	53.15	55.12	57.09
59.06	61.02	62.99	64.96	66.93	68.90	70.87	72.83	74.80	76.77	78.74	

**Algunos anchos de cara no están disponibles en todas las potencias. Para los anchos disponibles consulte la pagina 28.*
***Las dimensiones del Idler son identicas a las del mototambor sin caja de conexión.*

Soportes: 500-AB-100

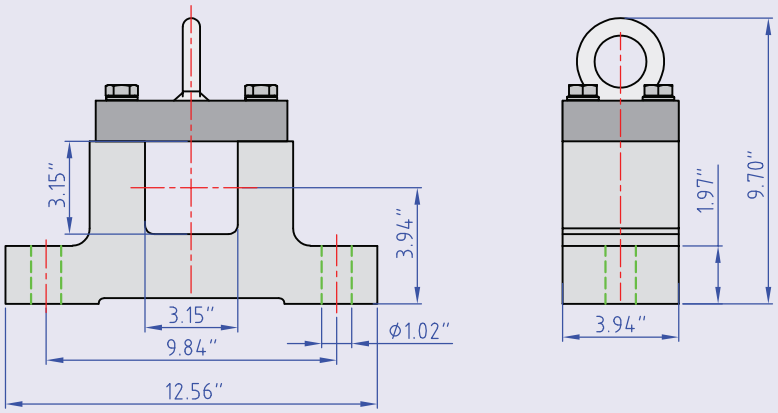

 ©2024 *Van der Graaf Inc. All Rights Reserved.* Van der Graaf Inc. holds the rights on modifying the designs and its specifications and others noted here. E&OE.

Mototambor TM500A100

75.0 HP

V *(pies/min)* M/G	600 2/PL2	500 2/PL2	400 2/PL2
Torque Equivalente *(lbf)*	3919	4703	5878
Tambor *RPM*	115	95	76

60.0 HP

V *(pies/min)* M/G	600 2/PL2	500 2/PL2	400 2/PL2	300 4/PL2	250 4/PL2
Torque Equivalente *(lbf)*	3135	3762	4703	6200	7500
Tambor *RPM*	115	95	76	57	48

50.0 HP

V *(pies/min)* M/G	600 2/PL2	500 2/PL2	400 2/PL2	300 4/PL2	250 4/PL2	200 4/PL2
Torque Equivalente *(lbf)*	2613	3135	3919	5224	6270	7840
Tambor *RPM*	115	95	76	57	48	38

40.0 HP

V *(pies/min)* M/G	300 4/PL2	250 4/PL2	200 4/PL2
Torque Equivalente *(lbf)*	4180	5000	6270
Tambor *RPM*	57	48	38

30.0 HP

V *(pies/min)* M/G	300 4/PL2	250 4/PL2	200 4/PL2
Torque Equivalente *(lbf)*	3100	3760	4700
Tambor *RPM*	57	48	38

25.0 HP

V *(pies/min)* M/G	300 4/PL2	250 4/PL2	200 4/PL2
Torque Equivalente *(lbf)*	2612	3135	3920
Tambor *RPM*	57	48	38

20.0 HP

V *(pies/min)* M/G	200 6/PL2	160 6/PL2	130 6/PL2
Torque Equivalente *(lbf)*	3135	3920	4825
Tambor *RPM*	38	31	25

V = Velocidad de la Banda (Pies/min)

M/G = Configuración de Motor / Caja de Engranajes (A potencia nominal)

Más Velocidad
Menos Torque

2/S2 | 4/S2 | 6/S2 | 2/S3 | 4/S3 | 6/S3 | 2/PL2 | 4/PL2 | 6/PL2 | 2/PL3 | 4/PL3 | 6/PL3

Menos Velocidad
Más Torque

 ©2024 *Van der Graaf Inc. All Rights Reserved.* Van der Graaf Inc. holds the rights on modifying the designs and its specifications and others noted here. E&OE.

Mototambor TM600A100 (*Idler Compatible* KT630A100**)

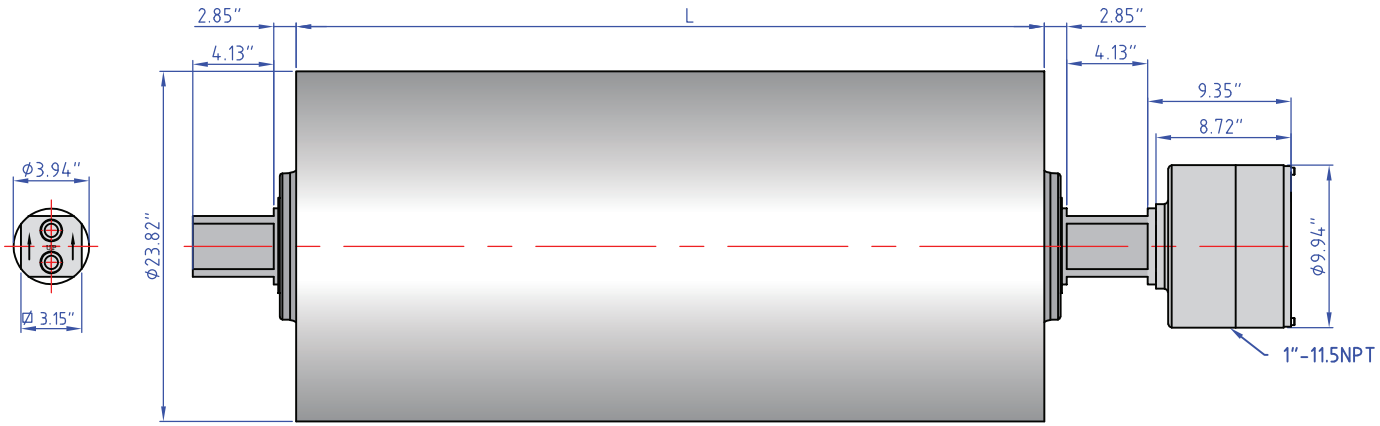

Ancho de cara en Pulgadas* (L) del Mototambor Estándar:

35.43	37.40	39.37	41.34	43.31	45.28	47.24	49.21	51.18	53.15	55.12	57.09
59.06	61.02	62.99	64.96	66.93	68.90	70.87	72.83	74.80	76.77	78.74	

**Algunos anchos de cara no están disponibles en todas las potencias. Para los anchos disponibles consulte la pagina 28.*
***Las dimensiones del Idler son identicas a las del mototambor sin caja de conexión.*

Soportes: 500-AB-100

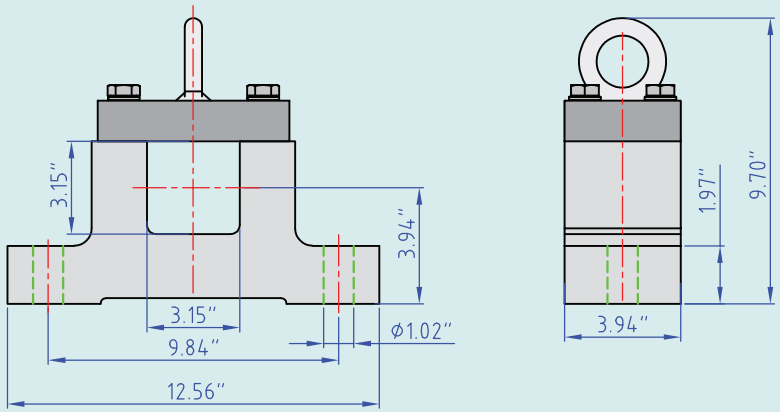

 ©2024 *Van der Graaf Inc. All Rights Reserved.* Van der Graaf Inc. holds the rights on modifying the designs and its specifications and others noted here. E&OE.

Mototambor TM600A100

75.0 HP

V *(pies/min)* **M/G**	925	4/S2	729	4/S2	578	4/S2	463	4/S2	364 4/PL2
Torque Equivalente *(lbf)*	2550		3235		4085		5000		6479
Tambor *RPM*	148		117		93		74		58

60.0 HP

V *(pies/min)* **M/G**	463	4/S2	364	4/PL2	303	4/PL2
Torque Equivalente *(lbf)*	4076		5183		6220	
Tambor *RPM*	74		58		49	

50.0 HP

V *(pies/min)* **M/G**	364	4/PL2	370	6/S2	303	4/PL2	243	4/PL2
Torque Equivalente *(lbf)*	4319		4251		5183		6479	
Tambor *RPM*	58		59		49		39	

40.0 HP

V *(pies/min)* **M/G**	364	4/PL2	303	4/PL2	243	4/PL2
Torque Equivalente *(lbf)*	3455		4146		5183	
Tambor *RPM*	58		49		39	

30.0 HP

V *(pies/min)* **M/G**	364	4/PL2	303	4/PL2	243	4/PL2
Torque Equivalente *(lbf)*	2592		3110		3887	
Tambor *RPM*	58		49		39	

25.0 HP

V *(pies/min)* **M/G**	364	4/PL2	303	4/PL2	243	4/PL2
Torque Equivalente *(lbf)*	2160		2592		3239	
Tambor *RPM*	58		49		39	

20.0 HP

V *(pies/min)* **M/G**	243	6/PL2	182	6/PL2	146	6/PL2
Torque Equivalente *(lbf)*	2592		3455		4313	
Tambor *RPM*	39		29		23	

V = Velocidad de la Banda (Pies/min)

M/G = Configuración de Motor / Caja de Engranajes (A potencia nominal)

Más Velocidad
Menos Torque

2/S2 | 4/S2 | 6/S2 | 2/S3 | 4/S3 | 6/S3 | 2/PL2 | 4/PL2 | 6/PL2 | 2/PL3 | 4/PL3 | 6/PL3

Menos Velocidad
Más Torque

 ©2024 *Van der Graaf Inc. All Rights Reserved.* Van der Graaf Inc. holds the rights on modifying the designs and its specifications and others noted here. E&OE.

Mototambor TM800A100 (*Idler Compatible* KT800A100**)

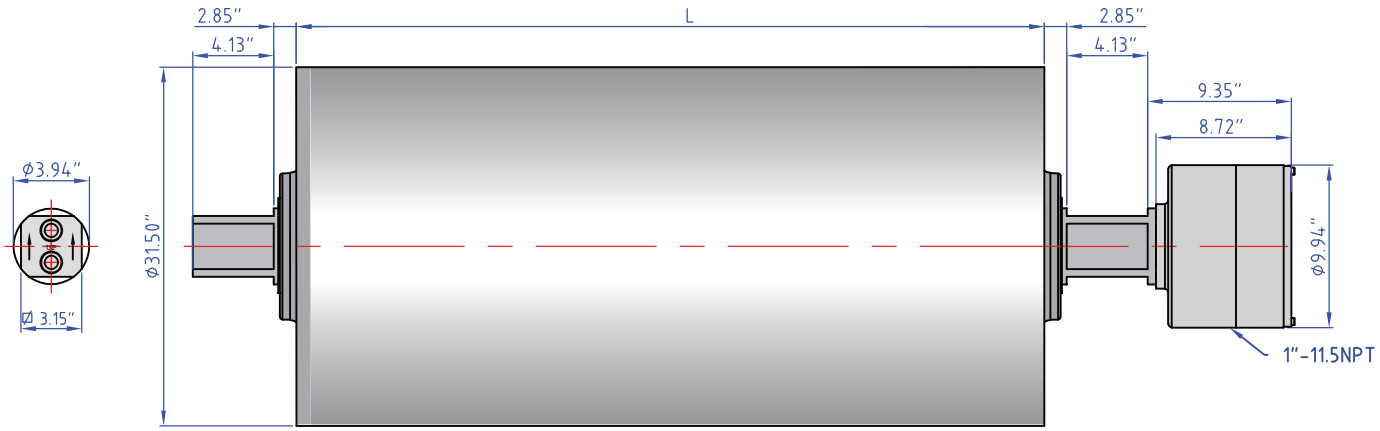

Ancho de cara en Pulgadas* (L) del Mototambor Estándar:

35.43	37.40	39.37	41.34	43.31	45.28	47.24	49.21	51.18	53.15	55.12	57.09
59.06	61.02	62.99	64.96	66.93	68.90	70.87	72.83	74.80	76.77	78.74	

**Algunos anchos de cara no están disponibles en todas las potencias. Para los anchos disponibles consulte la pagina 28.*
***Las dimensiones del Idler son identicas a las del mototambor sin caja de conexión.*

Soportes: 500-AB-100

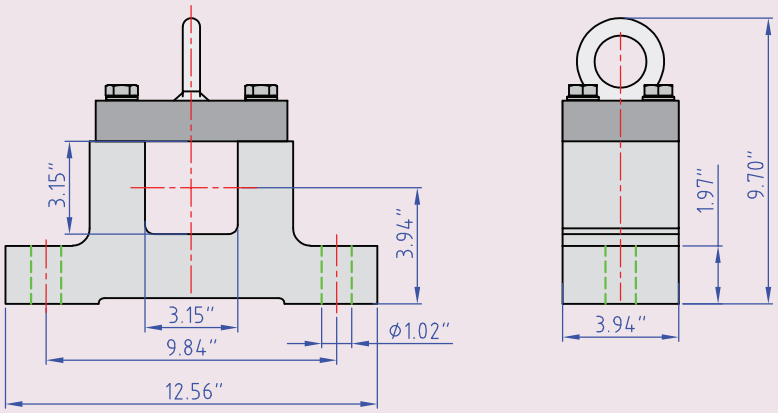

 ©2024 *Van der Graaf Inc. All Rights Reserved.* Van der Graaf Inc. holds the rights on modifying the designs and its specifications and others noted here. E&OE.

Mototambor TM800A100

75.0 HP

V *(pies/min)* **M/G**	1233	4/S2	972	4/S2	770	4/S2	640	2/PL2	480	4/PL2
Torque Equivalente *(lbf)*	1906		2418		3053		3674		4898	
Tambor *RPM*	150		118		93		78		58	

60.0 HP

V *(pies/min)* **M/G**	960	2/PL2	800	2/PL2	617	2/S2	480	4/PL2	400	4/PL2
Torque Equivalente *(lbf)*	1959		2351		3047		3875		4688	
Tambor *RPM*	116		97		75		58		49	

50.0 HP

V *(pies/min)* **M/G**	960	2/PL2	800	2/PL2	640	2/PL2	480	4/PL2	400	4/PL2	320	4/PL2
Torque Equivalente *(lbf)*	1633		1959		2449		3265		3919		4900	
Tambor *RPM*	116		97		78		58		49		39	

40.0 HP

V *(pies/min)* **M/G**	480	4/PL2	400	4/PL2	320	4/PL2
Torque Equivalente *(lbf)*	2613		3125		3919	
Tambor *RPM*	58		49		39	

30.0 HP

V *(pies/min)* **M/G**	480	4/PL2	400	4/PL2	320	4/PL2
Torque Equivalente *(lbf)*	1938		2350		2938	
Tambor *RPM*	58		49		39	

25.0 HP

V *(pies/min)* **M/G**	480	4/PL2	400	4/PL2	320	4/PL2
Torque Equivalente *(lbf)*	1633		1959		2450	
Tambor *RPM*	58		49		39	

20.0 HP

V *(pies/min)* **M/G**	320	6/PL2	256	6/PL2	208	6/PL2
Torque Equivalente *(lbf)*	1959		2449		3014	
Tambor *RPM*	39		31		25	

V = Velocidad de la Banda (Pies/min)

M/G = Configuración de Motor / Caja de Engranajes (A potencia nominal)

Más Velocidad
Menos Torque

2/S2 | 4/S2 | 6/S2 | 2/S3 | 4/S3 | 6/S3 | 2/PL2 | 4/PL2 | 6/PL2 | 2/PL3 | 4/PL3 | 6/PL3

Menos Velocidad
Más Torque

 ©2024 *Van der Graaf Inc. All Rights Reserved.* Van der Graaf Inc. holds the rights on modifying the designs and its specifications and others noted here. E&OE.

Mototambor TM800A130 (*Idler Compatible* KT800A130**)

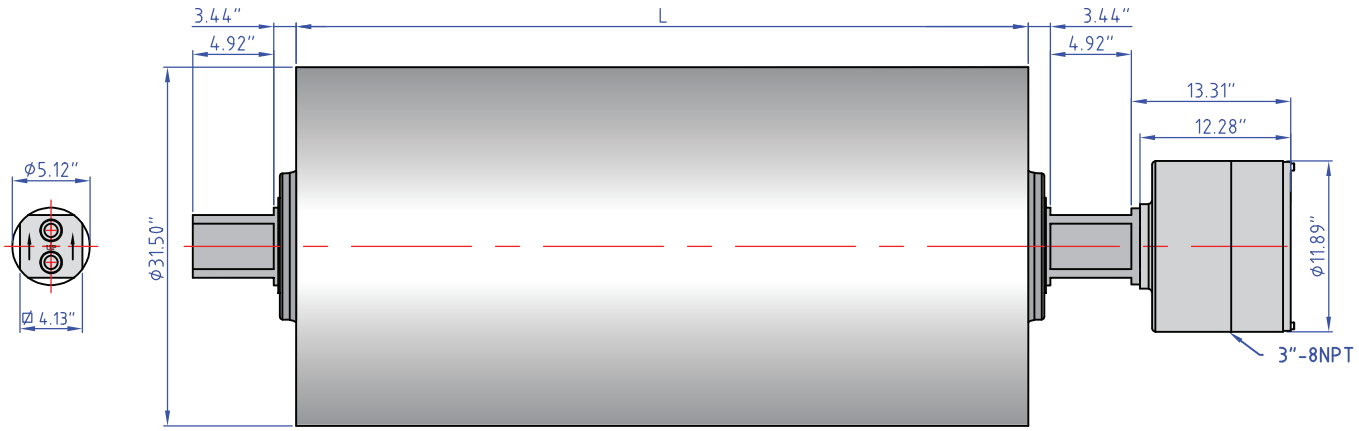

Ancho de cara en Pulgadas* (L) del Mototambor Estándar:

55.12	57.09	59.06	61.02	62.99	64.96	66.93	68.90	70.87
72.83	74.80	76.77	78.74					

**Algunos anchos de cara no están disponibles en todas las potencias. Para los anchos disponibles consulte la pagina 28.*
***Las dimensiones del Idler son identicas a las del mototambor sin caja de conexión.*

Soportes: 800-AB-130

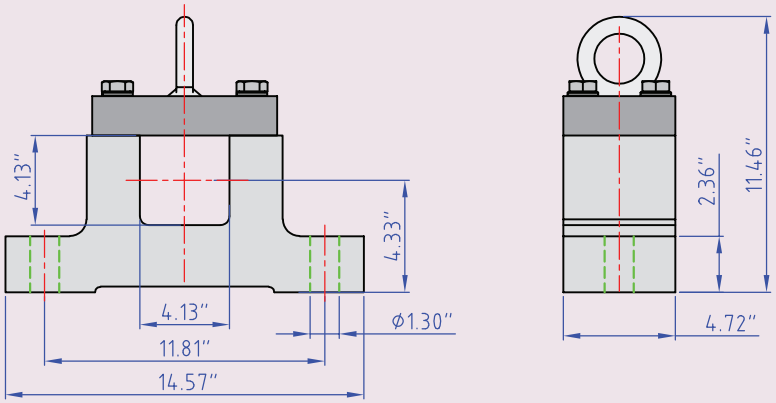

 ©2024 *Van der Graaf Inc. All Rights Reserved.* Van der Graaf Inc. holds the rights on modifying the designs and its specifications and others noted here. E&OE.

Mototambor TM800A130

200.0 HP

V *(pies/min)* M/G	1077 4/S2	914 4/S2	745 4/S2	690 4/PL2	585 4/PL2	480 4/PL2
Torque Equivalente *(lbf)*	5715	6736	8786	9087	10718	13063
Tambor *RPM*	131	111	90	84	71	58

180.0 HP

V *(pies/min)* M/G	1077 4/S2	914 4/S2	745 4/S2
Torque Equivalente *(lbf)*	5144	6063	7908
Tambor *RPM*	131	111	90

150.0 HP

V *(pies/min)* M/G	1077 4/S2	914 4/S2	745 4/S2	690 4/PL2	597 6/S2	480 4/PL2	458 6/S2	388 6/PL2	319 6/PL2
Torque Equivalente *(lbf)*	4287	5053	6590	6815	7620	9797	9950	12120	14741
Tambor *RPM*	131	111	90	84	72	58	56	47	39

125.0 HP

V *(pies/min)* M/G	1091 6/S2	917 6/S2	703 6/S2	597 6/S2	458 6/S2
Torque Equivalente *(lbf)*	3462	4117	5369	6328	8253
Tambor *RPM*	132	111	85	72	56

100.0 HP

V *(pies/min)* M/G	1091 6/S2	917 6/S2	703 6/S2	597 6/S2	458 6/S2
Torque Equivalente *(lbf)*	2885	3430	4474	5273	6878
Tambor *RPM*	132	111	85	72	56

75.0 HP

V *(pies/min)* M/G	1091 6/S2	917 6/S2	703 6/S2	597 6/S2	458 6/S2
Torque Equivalente *(lbf)*	2116	2516	3281	3867	5044
Tambor *RPM*	132	111	85	72	56

V = Velocidad de la Banda (Pies/min)

M/G = Configuración de Motor / Caja de Engranajes (A potencia nominal)

Más Velocidad
Menos Torque

2/S2 | 4/S2 | 6/S2 | 2/S3 | 4/S3 | 6/S3 | 2/PL2 | 4/PL2 | 6/PL2 | 2/PL3 | 4/PL3 | 6/PL3

Menos Velocidad
Más Torque

 ©2024 *Van der Graaf Inc. All Rights Reserved.* Van der Graaf Inc. holds the rights on modifying the designs and its specifications and others noted here. E&OE.

Mototambor TM915A160 (*Idler Compatible* KT915A160**)

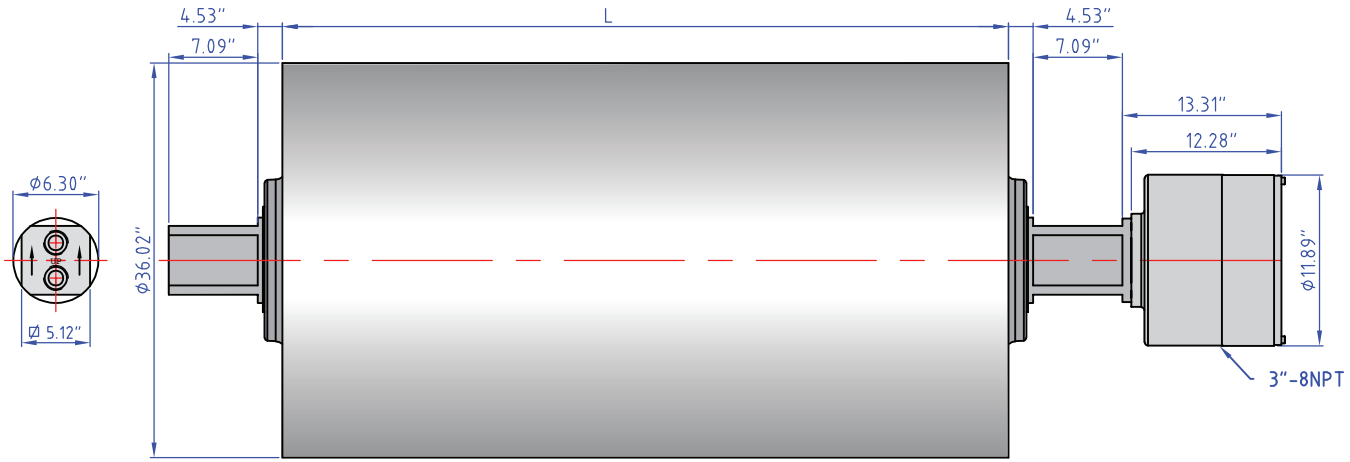

Ancho de cara en Pulgadas* (L) del Mototambor Estándar:

70.87 72.83 74.80 76.77 78.74

**Algunos anchos de cara no están disponibles en todas las potencias. Para los anchos disponibles consulte la pagina 28.*
***Las dimensiones del Idler son identicas a las del mototambor sin caja de conexión.*

Soportes: 915-AB-160

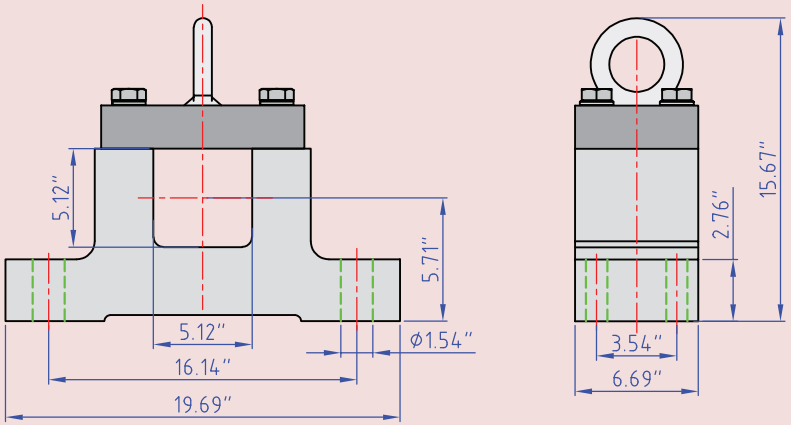

 ©2024 *Van der Graaf Inc. All Rights Reserved.* Van der Graaf Inc. holds the rights on modifying the designs and its specifications and others noted here. E&OE.

Mototambor TM915A160

500.0 HP

V *(pies/min)* **M/G**	745 4/PL2	627 4/PL2	550 4/PL2
Torque Equivalente *(lbf)*	21483	25526	29100
Tambor *RPM*	79	67	58

400.0 HP

V *(pies/min)* **M/G**	745 4/PL2	627 4/PL2	550 4/PL2
Torque Equivalente *(lbf)*	17187	20421	23280
Tambor *RPM*	79	67	58

350.0 HP

V *(pies/min)* **M/G**	745 4/PL2	627 4/PL2	550 4/PL2
Torque Equivalente *(lbf)*	15024	17860	20370
Tambor *RPM*	79	67	58

300.0 HP

V *(pies/min)* **M/G**	745 4/PL2	627 4/PL2	550 4/PL2
Torque Equivalente *(lbf)*	12890	15316	17460
Tambor *RPM*	79	67	58

250.0 HP

V *(pies/min)* **M/G**	745 4/PL2	627 4/PL2	550 4/PL2
Torque Equivalente *(lbf)*	10742	12763	14550
Tambor *RPM*	79	67	58

250.0 HP

V *(pies/min)* **M/G**	496 6/PL2	417 6/PL2	365 6/PL2
Torque Equivalente *(lbf)*	16202	19259	21966
Tambor *RPM*	53	44	39

V = Velocidad de la Banda (Pies/min)

M/G = Configuración de Motor / Caja de Engranajes (A potencia nominal)

Más Velocidad
Menos Torque

2/S2 | 4/S2 | 6/S2 | 2/S3 | 4/S3 | 6/S3 | 2/PL2 | 4/PL2 | 6/PL2 | 2/PL3 | 4/PL3 | 6/PL3

Menos Velocidad
Más Torque

 ©2024 *Van der Graaf Inc. All Rights Reserved.* Van der Graaf Inc. holds the rights on modifying the designs and its specifications and others noted here. E&OE.

ANCHO MÍNIMO DE LA CARA (L EN PULGADAS)

TM315B50 /B60 /A75

HP	15			10			7.5		5.0	
Motor/Caja de Engranajes	2/S2	2/S3	2/PL3	4/S2	4/S3	4/PL3	4/S2	4/S3	4/S2	4/S3
Ancho minimo de la cara (L)	25.59	29.53	33.46	25.59	29.53	33.46	23.62	27.56	21.65	25.59

TM400B60 / TM500A60

HP	20	15	10	7.5		5.5		4.0	
Motor/Caja de Engranajes	4/S2	4/S2	4/S2	4/S2	6/S2	4/S2	6/S2	4/S2	
Ancho minimo de la cara (L)	29.53	27.56	25.59	25.59	25.59	25.59	25.59	25.59	**Sistema de Frenado Mecánico antiretroceso agregar 1.97”** al ancho minimo de la cara

TM500A75

HP	40	30	25	20
Motor/Caja de Engranajes	4/S2	4/S2	4/S2	4/S2
Ancho minimo de la cara (L)	37.40	33.47	33.47	33.47

TM500A100

HP	75	60		50		40	30	25	20
Motor/Caja de Engranajes	2/PL2	2/PL2	4/PL2	2/PL2	4/PL2	4/PL2	4/PL2	4/PL2	6/PL2
Ancho minimo de la cara (L)	43.31	43.31	39.37	43.31	39.37	39.37	35.43	35.43	35.43

TM600A100 / TM800A100

HP	75		60		50		40	30	25	20
Motor/Caja de Engranajes	4/S2	4/PL2	4/S2	4/PL2	4/PL2	6/S2	4/PL2	4/PL2	4/PL2	6/PL2
Ancho minimo de la cara (L)	39.37	41.34	39.37	41.34	41.34	39.37	39.37	35.43	35.43	35.43

TM800A130

HP	200	180	150	120	100	75
Motor/Caja de Engranajes	4/S2	4/S2	4/S2	4/S2	4/S2	4/S2
Ancho minimo de la cara (L)	55.12	55.12	55.12	55.12	55.12	55.12

TM915A160

HP	500	400	350	300	250	250
Motor/Caja de Engranajes	4/PL2	4/PL2	4/PL2	4/PL2	4/PL2	6/PL2
Ancho minimo de la cara (L)	70.87	70.87	70.87	70.87	70.87	70.87

 ©2024 *Van der Graaf Inc. All Rights Reserved.* Van der Graaf Inc. holds the rights on modifying the designs and its specifications and others noted here. E&OE.

CALCULOS DEL TORQUE EQUIVALENTE

SISTEMA DE BANDAS TRANSPORTADORAS	F_0 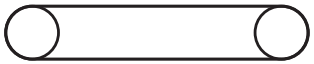 Fuerza sin carga	F_1  Fuerza para transportar materiales horizontalmente	F_2 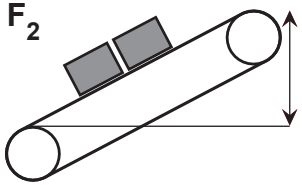 Fuerza para transportar materiales inclinadamente
Banda transportadora con cama de rodillos 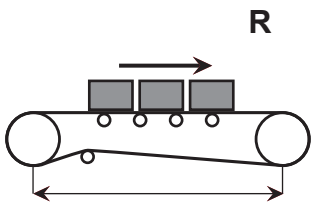	$F_0 = 0.04\ (2P + Q)\ L$	$F_1 = 0.04 \times R \times L$	$F_2 = R \times H$
Banda transportadora con cama deslizante 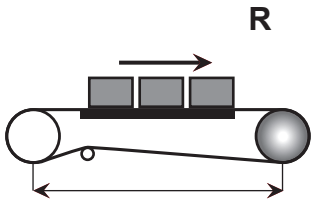	$F_0 = 1.1 \times P \times L \times C$	$F_1 = 1.1 \times R \times L \times C$	$F_2 = R \times H$

TORQUE EQUIVALENTE (BP)

$$BP = (F_0 + F_1 + F_2)$$

F = Fuerza de tracción (lbs.)

P = Peso de la banda (lbs./linear pies)

Q = Peso de las partes rotativas en libras por pie de longitud de la banda

R = Peso en libras del producto transportado por cada pie de longitud de la banda transportadora

C = Coeficiente de fricción entre la banda transportadora y el área deslizante superior

L = Longitud de centro a centro (pies)

H = Altura (pies)

Calculos:

 ©2024 *Van der Graaf Inc. All Rights Reserved.* Van der Graaf Inc. holds the rights on modifying the designs and its specifications and others noted here. E&OE.

TABLA 1: Potencia para mover una banda transportadora vacia (por cada 100 pies/min)

ANCHO DE LA BANDA	30"	36"	42"	48"
LONGITUD TOTAL (pies)	**POTENCIA (hp)** (por cada 100 pies/min.)			
50	0.64	0.8	0.96	1.16
100	0.8	1.0	1.2	1.5
200	1.1	1.4	1.7	2.2
300	1.4	1.8	2.2	2.8
400	1.8	2.2	2.6	3.4
500	2.1	2.6	3.1	4.0
600	2.4	3.0	3.6	4.6
800	3.1	3.8	4.5	5.8
1000	3.6	4.6	5.5	7.0
1400	5.2	6.5	7.9	10.4
2000	6.8	8.4	10.3	13.8
2500	8.4	10.3	12.7	17.2
3000	10.0	12.2	15.1	20.6
3500	11.6	14.1	17.5	24.0
4000	13.2	16.0	19.9	27.4
4500	14.8	17.9	22.3	30.8
5000	16.4	19.8	24.7	34.2
5500	18.0	21.7	27.1	37.6
6000	19.6	23.6	29.5	41.0
6500	21.2	25.5	31.9	44.4
7000	23.8	27.4	34.3	47.8
7500	25.4	29.3	36.7	51.2
8000	27.0	31.2	39.1	54.6
8500	28.6	33.1	41.5	58.0
9000	30.2	35.0	43.9	61.4
9500	31.8	36.9	46.3	64.8
10000	33.4	38.8	48.7	68.2

 ©2024 *Van der Graaf Inc. All Rights Reserved.* Van der Graaf Inc. holds the rights on modifying the designs and its specifications and others noted here. E&OE.

TABLA 2: Potencia para mover carga horizontal (cualquier velocidad, cualquier material, cualquier ancho de banda)

TONELADAS/HORA TRANPORTADAS	100	200	300	400	500	600	800	1000	1200	1400	1600	1800	2000
LONGITUD TOTAL (pies)	POTENCIA (hp)												
50	0.25	0.5	0.75	1.0	1.25	1.5	2.0	2.5	3.0	3.5	4.0	4.5	5.0
100	0.5	1.0	1.5	2.0	2.5	3.0	4.0	5.0	6.0	7.0	8.0	9.0	10.0
200	1.0	2.0	3.0	4.0	5.0	6.0	8.0	10.0	12.0	14.0	16.0	18.0	20.0
300	1.5	3.0	4.5	6.0	7.5	9.0	12.0	15.0	18.0	21.0	24.0	27.0	30.0
400	2.0	4.0	6.0	8.0	10.0	12.0	16.0	20.0	24.0	28.0	32.0	36.0	40.0
500	2.5	5.0	7.5	10.0	12.5	15.0	20.0	25.0	30.0	35.0	40.0	45.0	50.0
600	3.0	6.0	9.0	12.0	15.0	18.0	24.0	30.0	36.0	42.0	48.0	54.0	60.0
800	4.0	8.0	12.0	16.0	20.0	24.0	32.0	40.0	48.0	56.0	64.0	72.0	80.0
1000	5.0	10.0	15.0	20.0	25.0	30.0	40.0	50.0	60.0	70.0	80.0	90.0	100.0
1400	7.5	15.0	22.5	30.0	37.5	45.0	60.0	75.0	90.0	105.0	120.0	135.0	150.0
2000	10.0	20.0	30.0	40.0	50.0	60.0	80.0	100.0	120.0	140.0	160.0	180.0	200.0
2500	12.5	25.0	37.5	50.0	62.5	75.0	100.0	125.0	150.0	175.0	200.0	225.0	250.0
3000	15.0	30.0	45.0	60.0	75.0	90.0	120.0	150.0	180.0	210.0	240.0	270.0	300.0
3500	17.5	35.0	52.5	70.0	87.5	105.0	140.0	175.0	210.0	245.0	280.0	315.0	350.0
4000	20.0	40.0	60.0	80.0	100.0	120.0	160.0	200.0	240.0	280.0	320.0	360.0	400.0
4500	22.5	45.0	67.5	90.0	112.0	135.0	180.0	225.0	270.0	315.0	360.0	405.0	450.0
5000	25.0	50.0	75.0	100.0	125.0	150.0	200.0	250.0	300.0	350.0	400.0	450.0	500.0
5500	27.5	55.5	82.5	110.0	137.5	165.0	220.0	275.0	330.0	385.0	440.0	495.0	550.0
6000	30.0	60.0	90.0	120.0	150.0	180.0	240.0	300.0	360.0	420.0	480.0	540.0	600.0
6500	32.5	65.0	97.5	130.0	162.5	195.0	260.0	325.0	390.0	455.0	520.0	585.0	650.0
7000	35.0	70.0	105.0	140.0	175.0	210.0	280.0	350.0	420.0	495.0	560.0	630.0	700.0
7500	37.5	75.0	112.5	150.0	187.5	225.0	300.0	375.0	450.0	525.0	600.0	675.0	750.0
8000	40.0	80.0	120.0	160.0	200.0	240.0	320.0	400.0	480.0	560.0	640.0	720.0	800.0
8500	42.5	85.0	127.5	170.0	212.5	255.0	340.0	425.0	510.0	595.0	680.0	765.0	850.0
9000	45.0	90.0	135.0	180.0	225.0	270.0	360.0	450.0	540.0	630.0	720.0	810.0	900.0
9500	47.5	95.0	142.5	190.0	237.5	285.0	380.0	475.0	570.0	665.0	760.0	855.0	950.0
10000	50.0	100.0	160.0	200.0	250.0	300.0	400.0	500.0	600.0	700.0	800.0	900.0	1000.0

 ©2024 *Van der Graaf Inc. All Rights Reserved.* Van der Graaf Inc. holds the rights on modifying the designs and its specifications and others noted here. E&OE.

TABLA 3: Potencia para mover cargas verticalmente - Negativo para pendientes descendentes (cualquier velocidad, cualquier material, cualquier ancho de banda)

TONELADAS/HORA TRANPORTADAS	100	200	300	400	500	600	800	1000	1200	1400	1600	1800	2000
ELEVACIÓN (Pies)	POTENCIA (hp)												
10	1.14	2.28	3.42	4.56	5.7	6.84	9.12	11.4	13.68	15.96	18.24	20.52	22.8
20	2.28	4.56	6.84	9.12	11.4	13.68	18.24	22.8	27.36	31.92	36.48	41.04	45.6
30	3.42	6.84	10.26	13.68	17.1	20.52	27.36	34.2	41.04	47.88	54.72	61.56	68.4
40	4.56	9.12	13.68	18.24	22.8	27.36	36.38	45.6	54.72	63.84	72.96	82.08	91.2
50	5.7	11.4	17.1	22.8	28.5	34.2	45.6	57.0	68.4	79.8	91.2	102.6	114.0
60	6.84	13.68	20.52	27.36	34.2	41.04	54.72	68.4	82.08	95.76	109.4	123.1	136.8
70	7.98	15.96	23.94	31.92	39.9	47.88	63.84	79.8	95.76	111.7	127.7	143.6	159.6
80	9.12	18.24	27.36	36.48	45.6	54.72	72.96	91.2	109.4	127.7	145.9	164.2	182.4
90	10.26	20.52	30.78	41.04	51.3	61.56	82.08	102.6	123.1	143.6	164.2	184.7	205.2
100	11.4	22.8	34.2	45.6	57.0	68.4	91.2	114.0	136.8	159.6	182.4	205.2	228.0
150	17.1	34.2	51.3	68.4	85.5	102.6	136.8	171.0	205.2	239.4	273.6	307.8	342.0
200	22.8	45.6	68.4	91.2	114.0	136.8	182.4	228.0	273.6	319.2	364.8	410.4	456.0
250	28.5	57.0	85.5	114.0	142.5	171.0	228.0	285.0	342.0	399.0	456.0	513.0	570.0
300	34.2	68.4	102.6	136.8	171.0	205.2	273.6	342.0	410.4	478.8	547.2	615.6	684.0
350	39.9	79.8	119.6	159.6	200.0	239.4	319.2	399.0	478.8	558.5	638.4	718.0	798.0
400	45.6	91.2	136.8	182.4	228.0	273.6	364.8	456.0	547.2	638.4	729.6	820.8	912.0
450	51.3	102.6	153.9	205.4	256.5	307.8	410.4	513.0	615.6	718.0	820.0	923.5	1026.0
500	57.0	114.0	171.0	228.0	285.0	342.0	456.0	570.0	684.0	798.0	912.0	1026.0	1140.0
600	68.4	136.8	205.2	273.6	342.0	410.4	547.2	684.0	820.8	957.6	1094.0	1231.0	1368.0
700	79.8	159.6	239.4	319.2	399.0	478.8	638.4	798.0	957.6	1117.0	1277.0	1436.0	1596.0
800	91.2	182.4	273.6	364.8	456.0	547.2	729.6	912.0	1094.0	1277.0	1459.0	1642.0	1824.0
900	102.6	205.2	307.8	410.4	513.0	615.6	820.8	1026.0	1231.0	1436.0	1642.0	1847.0	2052.0
1000	114.0	228.0	342.0	456.0	570.0	684.0	912.0	1140.0	1368.0	1596..0	1824.0	2052.0	2280.0

 ©2024 *Van der Graaf Inc. All Rights Reserved.* Van der Graaf Inc. holds the rights on modifying the designs and its specifications and others noted here. E&OE.

NOTAS

NOTAS



Canada



USA



Holanda

VDG (Van der Graaf) ha proporcionado sistemas de accionamiento para bandas transportadoras a las industrias de materiales y procesamiento industrial por más de 40 años. VDG continua siendo lider en el diseño y la fabricación de mototambores, invirtiendo constantemente en la investigación, desarrollo e implementación de tecnologia y utilizando tecnologia de vanguardia. Con fabricación interna. VDG asegura calidad en el producto, entrega rapida y el mejor soporte al cliente.

VDG ofrece altos estándares de calidad, con un simple principio: diseñar un producto de calidad superior para satisfacer las necesidades del cliente en un mercado en constante cambio.

F600-03 v4 - SPN (03/2025) ©2025*Van der Graaf Inc. All Rights Reserved.*